S800H

Kit sblocco Idraulico - Hydraulic release kit - Kit de déverrouillage hydraulique Bausatz Hydraulische Entriegelung - Kit desbloqueo Hidráulico - Hydraulische ontgrendelingskit



FAAC

ITALIANO

KIT SBLOCCO IDRAULICO S800H

Le presenti istruzioni sono valide per i seguenti modelli: S700H – S800H

1. DESCRIZIONE DEI COMPONENTI

La descrizione dei componenti dello sblocco è riferita alla Fig.1

① Viti di fissaggio del sistema di sblocco
② Viti di spurgo
③ Serratura di sblocco (a/b)
④ Copertura viti di spurgo
⑤ Viti di fissaggio raccordo
⑥ Guarnizioni di tenuta
⑦ Tubo di collegamento
⑧ Raccordo
⑨ Recipiente olio
⑩ Dima di foratura

2. PROCEDURA DI INSTALLAZIONE

La presente procedura fa riferimento alla installazione del sistema di sblocco idraulico sull'operatore S800H, ed è da ritenersi una integrazione della sequenza di installazione dell'operatore, riportata sul relativo manuale.

Le misure relative al posizionamento della cassetta devono corrispondere con quelle riportate in Fig. 2.

- Sbloccare l'automazione
- Posizionare i componenti del kit giunto scanalato come indicato in Fig. 3 e Fig. 4, curando di rispettare il posizionamento del riferimento sul giunto scanalato; saldare il profilo ad U al giunto scanalato come illustrato in Fig. 4
- Procedere con la installazione secondo quanto riportato nelle istruzioni dell'operatore S800H, in particolare per quanto riguarda il posizionamento dello stesso internamente alla cassetta
- Installato l'operatore, fissare il sistema di sblocco tramite le due viti M8 in dotazione (fig. 5 rif. ①)

Nel caso si stia installando lo sblocco su un sistema già esistente, equipaggiato con cassetta pre-modifica, i fori di fissaggio potrebbero non essere presenti.
In tal caso occorre fare riferimento alla dima inclusa con il sistema di sblocco e predisporre autonomamente i due fori filettati M8 necessari al fissaggio (rif. cap. 4).

- Rimuovere i raccordi di spurgo installati sull'operatore e successivamente collegare quelli forniti con il sistema di sblocco (Fig. 5 rif. ② e Fig. 1 rif. da ⑤ a ⑧)
- Bloccare nuovamente l'operatore.

3. SPURGO DELL'AUTOMAZIONE

La presenza d'aria nel circuito idraulico provoca un irregolare funzionamento dell'automazione, che si manifesta con un anomalo movimento dell'anta ed un eccessivo rumore durante l'esercizio.
Per ovviare al problema è necessario agire come segue:
1) Comandare l'apertura del cancello.
2) Durante il movimento dell'anta, allentare la vite di spurgo d'apertura (Fig.6 rif.①)
3) Fare fuoriuscire l'aria, tramite la vite di spurgo, dal circuito idraulico fino alla comparsa di olio non emulsionato.
4) Serrare la vite di spurgo prima che l'operatore termini il ciclo d'apertura.
5) Comandare la chiusura del cancello.
6) Durante il movimento dell'anta, allentare la vite di spurgo di chiusura (Fig.6 rif.②)
7) Fare fuoriuscire l'aria, tramite la vite di spurgo, dal circuito idraulico fino alla comparsa di olio non emulsionato.
8) Serrare la vite di spurgo prima che l'operatore termini il ciclo di chiusura.
9) Ripetere le operazioni se necessario.
10) Ripristinare il livello dell'olio, utilizzando quello fornito nel kit, in modo che esso si trovi appena sotto il tappo (Fig. 7 rif.①).

4. USO DELLA DIMA DI FORATURA

L'uso della dima di foratura si rende necessario qualora si proceda ad applicare il sistema di sblocco idraulico su di una automazione già installata, rimuovendo il sistema di sblocco meccanico precedentemente esistente.
In tal caso, sulla cassetta portante saranno assenti i due fori di fissaggio del sistema di sblocco idraulico.

- Rimuovere il vecchio sistema di sblocco
- Installare il nuovo kit giunto scanalato (fare riferimento al capitolo 2 a tale proposito)
- Piegare la dima lungo il riferimento premarcato (Fig.9 rif. ①)
- Facendo coincidere il profilo curvo della dima con il kit giunto (Fig.9 rif.②), segnare la posizione dei due fori sulla cassetta (Fig.9 rif.③).
- Effettuare i prefori diametro Ø 6,5mm (Fig.9 rif.④)
- Filettare i prefori con maschio M8 (Fig.9 rif.⑤)

ATTENZIONE! Proteggere adeguatamente l'operatore durante la fase di foratura per evitare di danneggiarlo, oppure rimuoverlo dalla cassetta. In caso di rimozione, fare riferimento alle istruzioni per rimettere in fase anta e operatore al momento del montaggio.

5. USO DEL SISTEMA DI SBLOCCO

Per sbloccare l'operatore, rimuovere la protezione plastica, inserire la chiave e ruotare la serratura di sblocco di circa un giro in senso *antiorario*. (Fig. 8 rif. ①)
Per bloccare nuovamente l'operatore, ruotare la serratura di sblocco in senso *orario* fino a battuta, **senza forzare ulteriormente** (Fig. 8 rif. ②)

www.metalines.com Polydon Industries Ltd, Polydon Park, Radiance Road, Doncaster, South Yorkshire DN1 2TE | Tel: 01302 327172 | Fax: 01302 380124 sales@metalines.com

S800H HYDRAULIC RELEASE KIT

These instructions apply to the following models:
S700H – S800H

1. DESCRIPTION OF COMPONENTS

The description of the release components refers to Fig.1

① Fastening screws for the release system
② Bleed screws
③ Release lock (a/b)
④ Bleed screws cover
⑤ Union fastening screws
⑥ Sealing gaskets
⑦ Connection tube
⑧ Union
⑨ Oil tank
⑩ Drilling template

2. INSTALLATION PROCEDURE

This operation refers to the installation of the hydraulic release system on the S800H operator and it must be considered as an additional procedure of the operator installation sequence indicated on the manual.

The dimensions concerning the box position must correspond to those given in Fig. 2.

- Release the automated system
- Place the components of the grooved coupling kit as shown in Fig. 3 and Fig. 4, taking care to observe the position of the reference on the grooved coupling; weld the U-shaped profile to the grooved coupling as shown in Fig. 4
- Continue installation according to the instructions of the S800H operator, especially as far as its position in the box is concerned
- After having installed the operator, fasten the release system using the two supplied M8 screws (fig. 5 ref. ①)

If you are installing the release device on an already existing system, equipped with a pre-modification box, the fastening holes could be absent.
In such a case, refer to the template supplied with the release system and drill two M8 threaded holes necessary for the fastening operation (ref. chapt. 4).

- Remove the bleed unions on the operator, then connect those supplied with the release system (Fig. 5 ref. ② and Fig. 1 ref. from ⑤ to ⑧)
- Lock the operator again.

3. BLEEDING THE AUTOMATED SYSTEM

Air in the hydraulic circuit causes irregular operation of the automated system that shows up with an incorrect movement of the leaf and excessive noise during operation.
To solve this problem, operate as follows:
1) Command an opening movement of the gate.
2) During the leaf movement, loosen the opening bleed screw (Fig.6 ref.①)
3) Let air come out from the hydraulic circuit through the bleed screw until non-emulsified oil comes out.
4) Tighten the bleed screw before the operator ends the opening cycle.
5) Command a closing movement of the gate.
6) During the leaf movement, loosen the closing bleed screw (Fig.6 ref. ②)
7) Let air come out from the hydraulic circuit through the bleed screw until non-emulsified oil comes out.
8) Tighten the bleed screw before the operator ends the closing cycle.
9) Repeat the operations, if necessary.
10) Restore the oil level until it is just under the cap, using oil supplied with the kit (Fig. 7 ref.①).

4. USING THE DRILLING TEMPLATE

You need to use the drilling template whenever you need to fit the hydraulic release kit to an already existing automated system, removing thus the previous mechanical release system.
In such a case, the carrying box has no fastening holes for the hydraulic release system.

- Remove the old release system
- Install the new grooved coupling kit (refer to chapter 2)
- Fold the template along the pre-marked reference (Fig.9 ref. ①)
- Match the curved profile of the template with the coupling kit (Fig.9 ref.②), mark the position of the two holes on the box (Fig.9 ref.③).
- Drill pre-holes, diameter Ø 6.5mm (Fig.9 ref. ④)
- Thread the pre-holes with a tap M8 (Fig.9 ref.⑤)

IMPORTANT! Protect the operator in a suitable way during the drilling operation in order not to damage it, otherwise remove it from the box.
If you remove it, refer to the instruction to synchronise leaf and operator during the assembly.

5. USING THE RELEASE SYSTEM

To release the operator, remove the plastic cover, insert the key and turn the release lock *counter-clockwise* for about one turn. (Fig. 8 ref. ①)
To lock the operator again, turn the release lock clockwise until reaching the stop point, **do not force** (Fig. 8 ref. ②)

ENGLISH

www.metalines.com Polydon Industries Ltd, Polydon Park, Radiance Road, Doncaster, South Yorkshire DN1 2TE | Tel: 01302 327172 | Fax: 01302 380124 sales@metalines.com

KIT DE DÉVERROUILLAGE HYDRAULIQUE S800H

Les instructions suivantes s'appliquent aux modèles suivants : S700H – S800H

1. DESCRIPTION DES COMPOSANTS

La description des composants du système de déverrouillage se réfère à la Fig.1

① Vis de fixation du système de déverrouillage
② Vis de purge
③ Serrure de déverrouillage (a/b)
④ Cache-vis de purge
⑤ Vis de fixation du raccord
⑥ Joints d'étanchéité
⑦ Tube de connexion
⑧ Raccord
⑨ Récipient d'huile
⑩ Gabarit de perçage

2. PROCÉDURE D'INSTALLATION

La présente procédure se réfère à l'installation du système de déverrouillage hydraulique sur l'opérateur S800H ; il s'agit d'une intégration de la séquence d'installation de l'opérateur, figurant dans le manuel correspondant.

Les dimensions relatives au positionnement du boîtier doivent correspondre à celles de la Fig. 2.

- Déverrouiller l'automatisme.
- Positionner les éléments du kit joint rainuré d'après la Fig. 3 et la Fig. 4, en respectant le positionnement de la référence sur le joint rainuré ; souder le profil en U sur ce dernier d'après la Fig. 4
- Procéder à l'installation en suivant les instructions de l'opérateur S800H, en particulier pour ce qui concerne le positionnement de ce dernier à l'intérieur du boîtier
- Après avoir installé l'opérateur, fixer le système de déverrouillage avec les deux vis M8 fournies (fig. 5 réf. ①)

En cas d'installation du dispositif de déverrouillage sur un système existant, muni d'un boîtier pré-modification, les trous de fixation pourraient être absents.
Dans ce cas, se référer au gabarit fourni avec le système de déverrouillage et disposer de manière autonome les deux trous taraudés M8 nécessaires pour la fixation (réf. chap. 4).

- Démonter les raccords de purge installés sur l'opérateur puis connecter les raccords fournis avec le système de déverrouillage (Fig. 5 réf. ② et Fig. 1 réf. de ⑤ à ⑧)
- Bloquer de nouveau l'opérateur.

3. PURGE DE L'AUTOMATISME

La présence d'air dans le circuit hydraulique provoque un fonctionnement irrégulier de l'automatisme ; celui-ci se manifeste par un mouvement anormal du vantail et un bruit excessif durant le fonctionnement.
Pour remédier au problème, procéder comme suit :
1) Commander l'ouverture du portail.
2) Durant le mouvement du vantail, desserrer la vis de purge d'ouverture (Fig.6 réf. ①)
3) Laisser s'échapper à travers la vis de purge l'air en provenance du circuit hydraulique jusqu'à la présence de l'huile émulsionnée.
4) Serrer la vis de purge avant que l'opérateur ne termine le cycle d'ouverture.
5) Commander la fermeture du portail.
6) Durant le mouvement du vantail, desserrer la vis de purge de fermeture (Fig.6 réf.②)
7) Laisser s'échapper à travers la vis de purge l'air en provenance du circuit hydraulique jusqu'à la présence de l'huile émulsionnée.
8) Serrer la vis de purge avant que l'opérateur ne termine le cycle de fermeture.
9) Répéter les opérations en cas de besoin.
10) Rétablir le niveau d'huile, en utilisant l'huile fournie, de manière à ce que le niveau se situe immédiatement sous le bouchon (Fig.7 réf.①).

4. UTILISATION DU GABARIT DE PERÇAGE

L'utilisation du gabarit de perçage est nécessaire si l'on applique le système de déverrouillage hydraulique sur un automatisme existant, impliquant le démontage du système de déverrouillage mécanique présent.
Dans ce cas, le boîtier porteur est dépourvu des deux trous de fixation du système de déverrouillage hydraulique.

- Démonter le système de déverrouillage existant.
- Installer le nouveau kit joint rainuré (voir le chapitre 2 à ce propos).
- Plier le gabarit le long de la référence prémarquée (Fig.9 réf. ①)
- Faire coïncider le profil courbe du gabarit et le kit joint (Fig.9 réf. ②), marquer la position des deux trous sur le boîtier (Fig.9 réf. ③).
- Réaliser les pré-trous diamètre Ø 6,5mm (Fig.9 réf. ④)
- Tarauder les pré-trous à l'aide d'un foret mâle M8 (Fig.9 réf.⑤)

ATTENTION ! Protéger correctement l'opérateur durant la phase de perçage pour éviter de l'endommager ou l'extraire du boîtier.
En cas d'extraction du boîtier, consulter les instructions pour remettre le vantail et l'opérateur en phase au moment du montage.

5. UTILISATION DU SYSTÈME DE DÉVERROUILLAGE

Pour déverrouiller l'opérateur, enlever la protection en plastique, introduire la clé et tourner la serrure de déverrouillage d'environ un tour en sens *inverse horaire*. (Fig. 8 réf. ①)
Pour bloquer de nouveau l'opérateur, tourner la serrure de déverrouillage en sens horaire jusqu'à la butée, **sans forcer davantage** (Fig. 8 réf. ②)

FRANÇAIS

www.metalines.com Polydon Industries Ltd, Polydon Park, Radiance Road, Doncaster, South Yorkshire DN1 2TE | Tel: 01302 327172 | Fax: 01302 380124 sales@metalines.com

BAUSATZ HYDRAULISCHE ENTRIEGELUNG S800H

Die vorliegenden Anleitungen sind für die folgenden Modelle gültig: S700H – S800H.

1. BESCHREIBUNG DER BAUTEILE

Die Beschreibung der Entriegelungsbauteile bezieht sich auf die Abb. 1

① Befestigungsschrauben des Entriegelungssystems
② Entlüftungsschrauben
③ Entriegelungsschloss (a/b)
④Abdeckung Entlüftungsschrauben
⑤ Befestigungsschrauben Verbindungsstück
⑥ Dichtungen
⑦ Anschlussrohr
⑧ Verbindungsstück
⑨ Ölbehälter
⑩ Bohrschablone

2. MONTAGEANWEISUNGEN

Diese Anweisungen gelten für die Montage des hydraulischen Entriegelungssystems am Antrieb S800H und dienen als Ergänzung für die Anleitungen zur Montage des Antriebs, die im entsprechenden Handbuch enthalten sind.

Die Maße für die Positionierung des Kastens müssen den Werten in Abb. 2 entsprechen.

- Die Automation entriegeln
- Die Komponenten des Bausatzes genutete Verbindung gemäß den Angaben in Abb. 3 und Abb. 4 positionieren und dabei auf die Markierung an der genuteten Verbindung achten. Das U-Profil an der genuteten Verbindung verschweißen (siehe Abb. 4).
- Die Montage gemäß den Angaben in den Anweisungen für den Antrieb S800H vornehmen und dabei besonders dessen Position im Kasten beachten.
- Den Antrieb montieren und das Entriegelungssystem mithilfe der zwei im Lieferumfang enthaltenen Schrauben M8 fixieren (Abb. 5, Bez. ①)

Wenn die Entriegelung an einem bereits bestehenden System montiert wird, das mit einem Kasten vor der Änderung ausgerüstet ist, muss damit gerechnet werden, dass die Befestigungsöffnungen nicht vorhanden sind. In diesem Fall die im Lieferumfang des Entriegelungssystems enthaltene Bohrschablone verwenden und die zwei für die Befestigung erforderlichen Gewindebohrungen M8 bohren (Bez. Kap. 4).

- Die am Antrieb montierten Entlüftungsverbindungen entfernen und anschließend die mit dem Entriegelungssystem gelieferten anschließen (Abb. 5, Bez. ② und Abb. 1, Bez. von ① bis ⑧).
- Den Antrieb erneut verriegeln.

3. ENTLÜFTEN DER AUTOMATION

Luft im Hydrauliksystem verursacht Betriebsstörungen der Automation, die unregelmäßige Flügelbewegungen und übermäßigen Betriebslärm zur Folge haben.
Um Abhilfe zu schaffen, sind folgende Schritte auszuführen:
1) Einen Befehl für die Öffnung des Tors senden.
2) Während der Flügelbewegung die Entlüftungsschraube beim Öffnen lockern (Abb. 6, Bez. ①).
3) Über die Entlüftungsschraube solange Luft aus dem Hydrauliksystem ablassen, bis nicht emulgiertes Öl austritt.
4) Die Entlüftungsschraube festziehen, bevor der Antrieb den Öffnungsvorgang abgeschlossen hat.
5) Einen Befehl zum Schließen des Tors senden.
6) Während der Flügelbewegung die Entlüftungsschraube beim Schließen lockern (Abb. 6, Bez. ②).
7) Über die Entlüftungsschraube solange Luft aus dem Hydrauliksystem ablassen, bis nicht emulgiertes Öl austritt.
8) Die Entlüftungsschraube festziehen, bevor der Antrieb den Schließvorgang abgeschlossen hat.
9) Die Vorgänge gegebenenfalls wiederholen.
10) Öl nachfüllen (das im Lieferumfang des Bausatzes enthaltene Öl verwenden) – Füllstand knapp unter dem Stopfen (Abb. 7, Bez.①).

4. VERWENDUNG DER BOHRSCHABLONE

Die Bohrschablone muss verwendet werden, wenn das hydraulische Entriegelungssystem an einer bereits montierten Automation angebracht wird. Dafür ist das zuvor bestehende mechanische Entriegelungssystem zu entfernen.
In diesem Fall weist der Kasten keine Befestigungsöffnungen für das hydraulische Entriegelungssystem auf.

- Das alte Entriegelungssystem entfernen
- Den neuen Bausatz genutete Verbindung montieren (siehe Kapitel 2)
- Die Schablone an der Markierung umbiegen (Abb. 9, Bez. ①)
- Das gekrümmte Profil der Schablone auf den Verbindungsbausatz auflegen (Abb. 9, Bez. ②), und die Position der zwei Bohrungen am Kasten markieren (Abb. 9, Bez. ③)
- Die Vorbohrungen mit Durchmesser 6,5 mm ausführen (Abb. 9, Bez. ④)
- Die Vorbohrungen mit dem Gewindebohrer M8 bohren (Abb. 9, Bez.⑤)

ACHTUNG! Damit der Antrieb nicht beschädigt wird, muss er entweder während des Bohrens angemessen geschützt oder vom Kasten entfernt werden.
Bei der erneuten Montage eines entfernten Antriebs die Anweisungen zur Anpassung von Flügel und Antrieb beachten.

5. VERWENDUNG DES ENTRIEGELUNGSSYSTEMS

Zum Entriegeln des Antriebs die Kunststoffabdeckung abnehmen, den Schlüssel einstecken und das Entriegelungsschloss gegen den Uhrzeigersinn ungefähr einmal vollständig drehen. (Abb. 8 Bez. ①)
Zum erneuten Verriegeln des Antriebs das Entriegelungsschloss im Uhrzeigersinn bis zum Anschlag drehen und **dabei keine Gewalt anwenden** (Abb. 8, Bez. ②)

DEUTSCH

www.metalines.com Polydon Industries Ltd, Polydon Park, Radiance Road, Doncaster, South Yorkshire DN1 2TE | Tel: 01302 327172 | Fax: 01302 380124 sales@metalines.com

KIT DESBLOQUEO HIDRÁULICO S800H

Las presentes instrucciones son válidas para los siguientes modelos: S700H – S800H

1. DESCRIPCIÓN DE LOS COMPONENTES

La descripción de los componentes del desbloqueo hace referencia a la Fig.1

① Tornillos de fijación del sistema de desbloqueo
② Tornillos de purga
③ Cerradura de desbloqueo (a/b)
④ Tapa de los tornillos de purga
⑤ Tornillos de fijación racor
⑥ Juntas de estanqueidad
⑦ Tubo de conexión
⑧ Racor
⑨ Recipiente de aceite
⑩ Plantilla de taladrado

2. PROCEDIMIENTO DE INSTALACIÓN

Las presentes instrucciones describen la instalación del sistema de desbloqueo hidráulico en el operador S800H, y deben considerarse una integración de las instrucciones para la instalación del operador incluidas en el correspondiente manual.

Las medidas para la colocación de la caja deben coincidir con las indicadas en la Fig. 2.

- Desbloquee el automatismo.
- Coloque los componentes del kit junta acanalada como se indica en la Fig. 3 y en la Fig. 4, prestando atención a respetar el posicionamiento de la referencia situada en la junta acanalada. Suelde el perfil en U a la junta acanalada como se muestra en la Fig. 4.
- Proceda con la instalación siguiendo las instrucciones del operador S800H, y en especial la parte dedicada al posicionamiento del mismo dentro de la caja.
- Una vez instalado el operador, fije el sistema de desbloqueo con los dos tornillos M8 suministrados en dotación (fig. 5 ref. ①)

Si se instala el desbloqueo en un sistema ya existente, equipado con caja previa a la modificación, los orificios de fijación podrían no estar presentes.
En este caso debe utilizarse la plantilla suministrada con el sistema de desbloqueo y efectuar los dos orificios roscados M8 necesarios para la fijación (ref. cap. 4).

- Retire los racores de purga instalados en el operador y seguidamente conecte los racores suministrados con el sistema de desbloqueo (Fig. 5 ref. ② y Fig. 1 ref. de ⑤ a ⑧)
- Bloquee de nuevo el operador.

3. PURGADO DEL AUTOMATISMO

La presencia de aire en el circuito hidráulico ocasiona un funcionamiento irregular del automatismo, que se manifiesta con un movimiento anómalo de la hoja y un excesivo ruido durante el funcionamiento.
Para obviar el problema proceda del siguiente modo:
1) Mande la apertura de la cancela.
2) Durante el movimiento de la hoja, afloje el tornillo de purga de apertura (Fig.6 ref.①)
3) Por medio del tornillo de purga haga salir el aire del circuito hidráulico, hasta que salga aceite no emulsionado.
4) Apriete el tornillo de purga antes de que el operador termine el ciclo de apertura.
5) Mande el cierre de la cancela.
6) Durante el movimiento de la hoja, afloje el tornillo de purga de cierre (Fig.6 ref.②).
7) Por medio del tornillo de purga haga salir el aire del circuito hidráulico, hasta que salga aceite no emulsionado.
8) Apriete el tornillo de purga antes de que el operador termine el ciclo de cierre.
9) Repita las operaciones si fuera necesario.
10) Reponga el nivel de aceite, utilizando el suministrado en el kit, de modo que el mismo esté justo por debajo del tapón (Fig. 7 ref.①).

4. USO DE LA PLANTILLA DE TALADRADO

Es necesario usar la plantilla de taladrado cuando se procede a aplicar el sistema de desbloqueo hidráulico en un automatismo ya instalado, retirando el sistema de desbloqueo mecánico existente.
En dicho caso, en la caja portante no estarán presentes los dos orificios de fijación del sistema de desbloqueo hidráulico.

- Retire el viejo sistema de desbloqueo.
- Instale el nuevo kit junta acanalada (consultar el capítulo 2).
- Doble la plantilla a lo largo de la referencia premarcada (Fig.9 ref. ①).
- Haga coincidir el perfil curvado de la plantilla con el kit junta (Fig.9 ref.②), y marque la posición de los dos orificios en la caja (Fig.9 ref.③).
- Realice los pretaladrados de diámetro Ø 6,5mm (Fig.9 ref. ④).
- Rosque los pretaladrados con un macho M8 (Fig.9 ref.⑤)

¡ATENCIÓN! Proteja adecuadamente el operador durante la fase de taladrado para impedir que se dañe, o bien retírelo de la caja.
Si opta por retirarlo, consulte las instrucciones para volver a poner en fase la hoja y el operador durante el montaje.

5. USO DEL SISTEMA DE DESBLOQUEO

Para desbloquear el operador retire la protección de plástico, introduzca la llave y gire aproximadamente una vuelta en sentido *antihorario* la cerradura de desbloqueo. (Fig. 8 ref. ①).
Para volver a bloquear el operador gire la cerradura de desbloqueo en sentido horario hasta el tope, **sin forzarla** (Fig. 8 ref. ②)

ESPAÑOL

www.metalines.com Polydon Industries Ltd, Polydon Park, Radiance Road, Doncaster, South Yorkshire DN1 2TE | Tel: 01302 327172 | Fax: 01302 380124 sales@metalines.com

HYDRAULISCHE ONTGRENDELINGSKIT S800H

Deze aanwijzingen gelden voor de volgende modellen: S700H – S800H

1. BESCHRIJVING VAN DE ONDERDELEN

De beschrijving van de onderdelen van de ontgrendeling betreft Fig.1

① Bevestigingsschroeven van het ontgrendelingssysteem
② Ontluchtingsplug
③ Slot ontgrendeling (a/b)
④ Dop ontluchtingsplug
⑤ Bevestigingsschroeven aansluiting
⑥ Dichting
⑦ Verbindingsleiding
⑧ Aansluiting
⑨ Oliereservoir
⑩ Sjabloon voor het boren

2. INSTALLATIEPROCEDURE

Deze procedure betreft de installatie van het hydraulische ontgrendelingssysteem op de aandrijving S800H, en vormt een aanvulling op de installatieprocedure van de aandrijving die is aangegeven in de bijbehorende handleiding.

De afmetingen voor het plaatsen van de behuizing moeten overeenkomen met die in Fig.2.

- Automatisch systeem ontgrendelen
- Plaats de onderdelen van de kit met groefverbinding zoals aangegeven in Fig.3 en Fig.4 met inachtneming van de markering op de groefverbinding; las het U-profiel aan de groefverbinding zoals geïllustreerd in Fig.4
- Vervolg de installatie volgens de instructies van de aandrijving S800H, met name die over hoe zij in de behuizing moet worden geplaatst.
- Installeer de aandrijving, bevestig het ontgrendelingssysteem met de twee bijgeleverde schroeven M8 (fig.5 ref. ①).

Als een ontgrendeling wordt geïnstalleerd op een reeds bestaand systeem met van een behuizing van voor de wijziging, kan het zijn dat er geen bevestigingsgaten in zitten.
Gebruik in dat geval de sjabloon die bij het ontgrendelingssysteem is geleverd, en boor zelf de twee gaten met schroefdraad M8 die nodig zijn voor de bevestiging (zie hst. 4).

- Verwijder de ontluchtingsaansluitingen die op de aandrijving zijn geïnstalleerd, en sluit de bij het ontgrendelingssysteem geleverde aan (Fig.5 ref.② en Fig.1 ref.⑤ tot ⑧)
- Vergrendel de aandrijving weer.

3. ONTLUCHTING VAN HET AUTOMATISCH SYSTEEM

Als er lucht in het hydraulische circuit zit, werkt het automatisch systeem niet goed, met als gevolg dat de vleugel schokkerig beweegt en veel lawaai maakt tijdens de werking.
Handel als volgt om dit probleem te verhelpen:
1) Geef het commando voor het openen van de poort.
2) Draai terwijl de vleugel in beweging is de ontluchtingsplug voor het openen los (Fig.6 ref.①)
3) Laat de lucht via de ontluchtingsplug uit het hydraulische circuit ontsnappen tot er niet-geëmulgeerde olie verschijnt.
4) Draai de ontluchtingsplug vast voordat de aandrijving de openingscyclus heeft beëindigd.
5) Geef het commando voor het sluiten van de poort.
6) Draai terwijl de vleugel in beweging is de ontluchtingsplug voor het sluiten los (Fig.6 ref.②)
7) Laat de lucht via de ontluchtingsplug uit het hydraulische circuit ontsnappen tot er niet-geëmulgeerde olie verschijnt.
8) Draai de ontluchtingsplug vast voordat de aandrijving de sluitingscyclus heeft beëindigd.
9) Herhaal deze handeling indien nodig.
10) Herstel het oliepeil door de bij de kit verstrekte olie bij te vullen tot het peil vlak onder de dop komt (Fig.7 ref.①).

4. GEBRUIK SJABLOON VOOR HET BOREN

De sjabloon voor het boren moet worden gebruikt als de hydraulische ontgrendeling wordt gemonteerd op een reeds geïnstalleerd automatisch systeem, waarbij het bestaande mechanische ontgrendelingssysteem wordt verwijderd.
In dat geval heeft de behuizing geen bevestigingsgaten voor het hydraulische ontgrendelingssysteem.

- Verwijder het oude ontgrendelingssysteem
- Installeer de nieuwe kit met groefverbinding (zie hoofdstuk 2)
- Buig de sjabloon langs de aangegeven markering (Fig.9 ref.①)
- Zorg dat het gebogen profiel van de sjabloon samenvalt met de verbindingskit (Fig.9 ref.②), en markeer de positie van de twee gaten op de behuizing (Fig.9 ref.③)
- Boor de gaten met diameter Ø 6,5mm (Fig.9 ref.④)
- Schroef de bouten M8 in de gaten (Fig.9 ref.⑤)

LET OP! Bescherm de aandrijving tijdens het boren om te voorkomen dat zij beschadigd raakt, of verwijder haar uit de behuizing.
Als zij wordt verwijderd, raadpleeg dan de instructies om de vleugel en de aandrijving bij het monteren te synchroniseren.

5. GEBRUIK VAN DE ONTGRENDELINGSSYSTEEM

Om de aandrijving te ontgrendelen moet de kunststof bescherming worden verwijderd, steek dan de sleutel in het slot en draai hem ongeveer een slag tegen de wijzers van de klok in. (Fig.8 ref.①).
Om de aandrijving weer te vergrendelen moet de sleutel met de wijzers van de klok mee worden gedraaid tot hij niet verder kan, **zonder hem te forceren** (Fig.8 ref. ②)

NEDERLANDS

www.metalines.com Polydon Industries Ltd, Polydon Park, Radiance Road, Doncaster, South Yorkshire DN1 2TE | Tel: 01302 327172 | Fax: 01302 380124 sales@metalines.com

Raccolta immagini - Pictures collection - Collection de Figures - Conjunto de imágenes - Abbildungen - Fotoverzameling

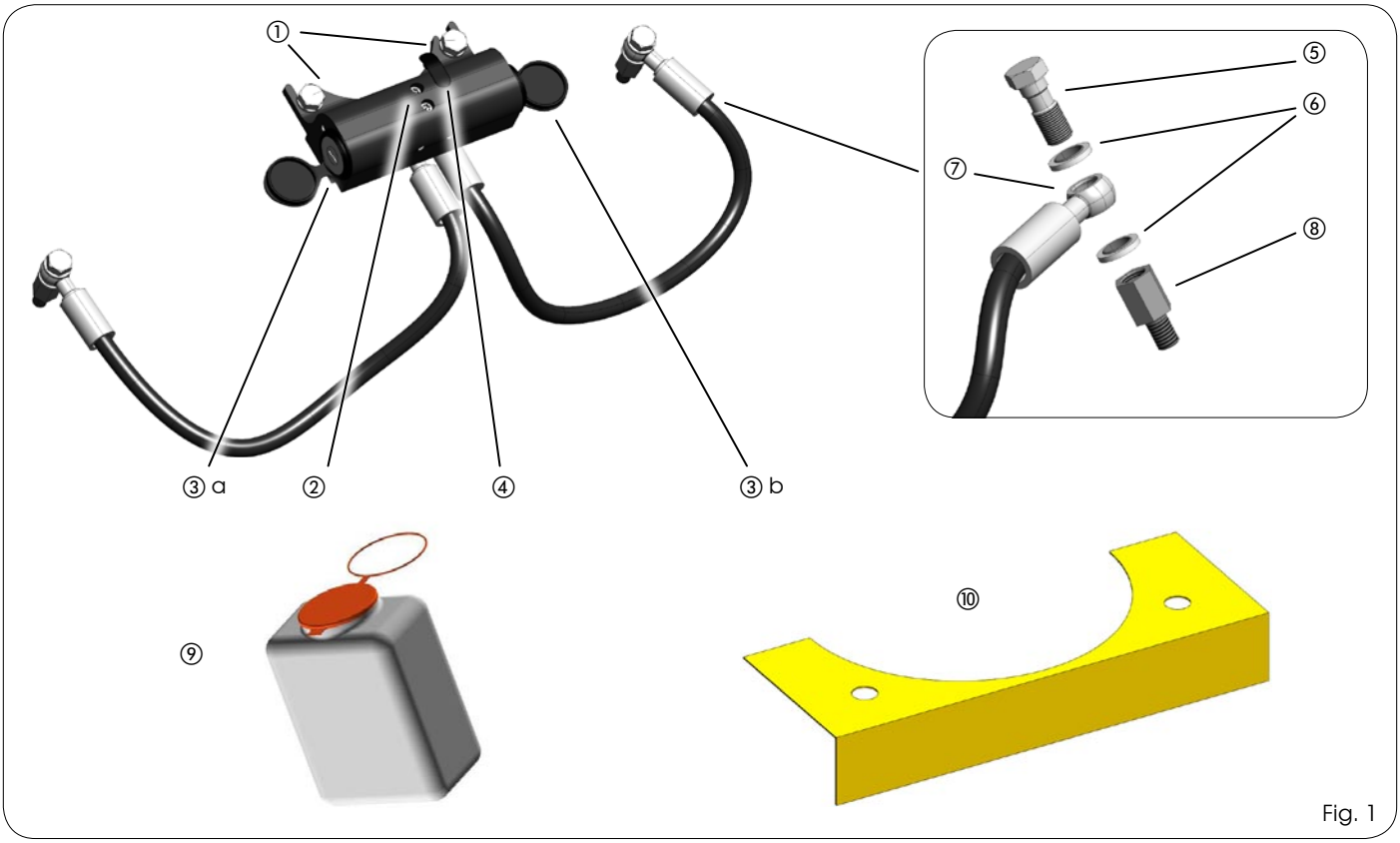

Fig. 1

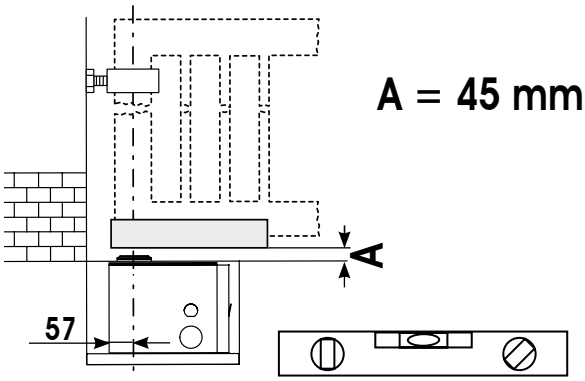

Fig. 2

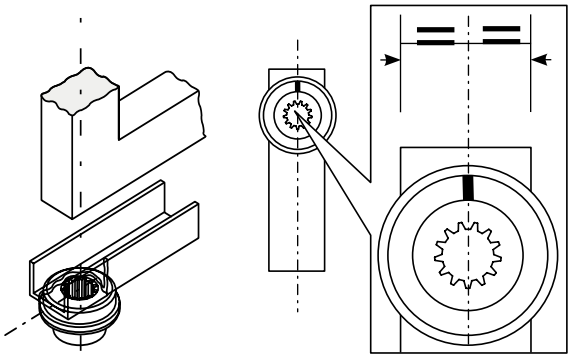

Fig. 3

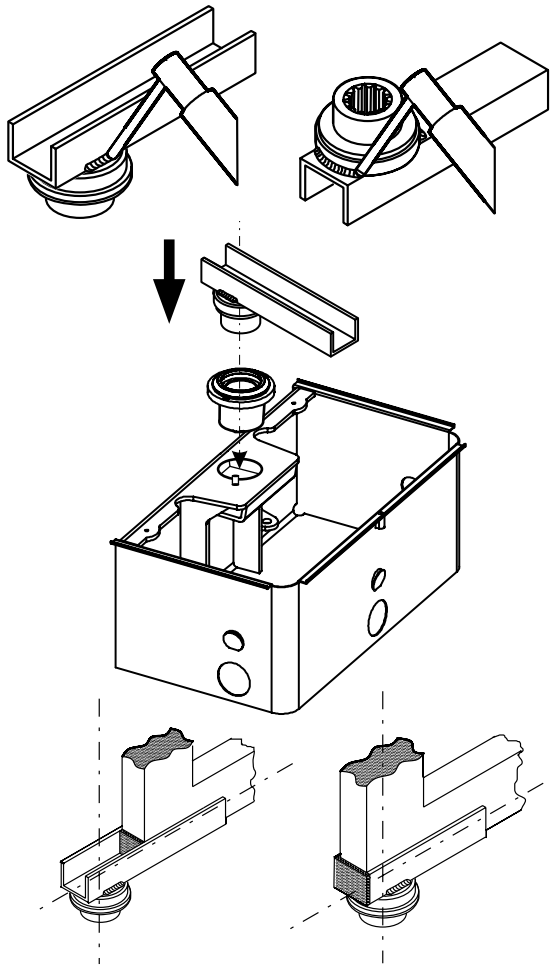

Fig. 4

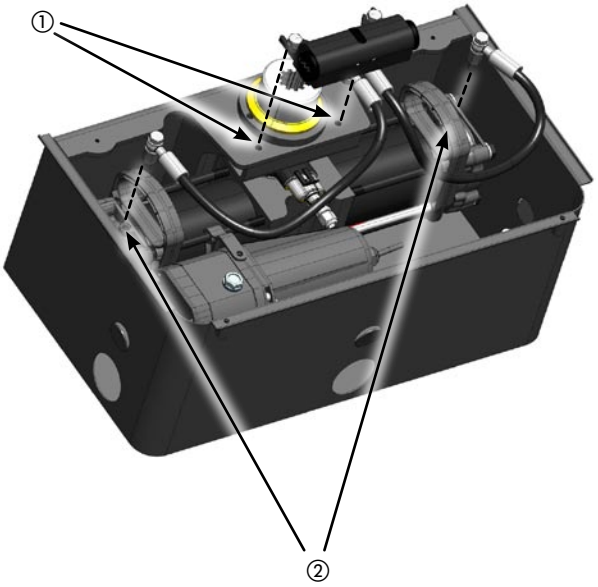

Fig. 5

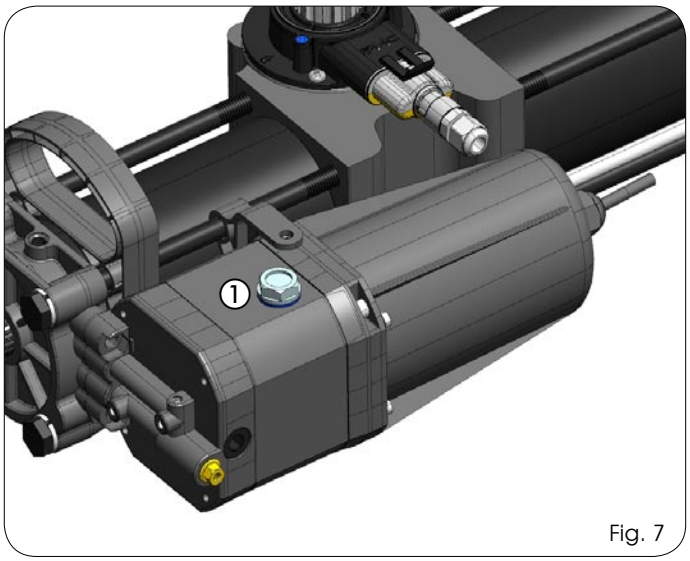

Fig. 7

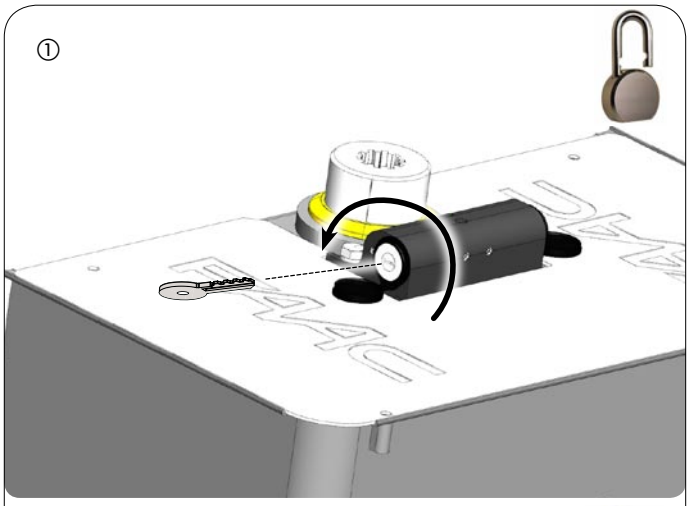

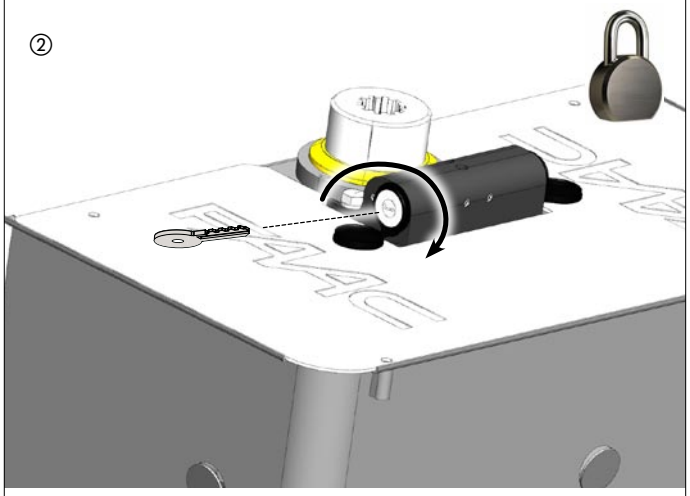

Fig. 8

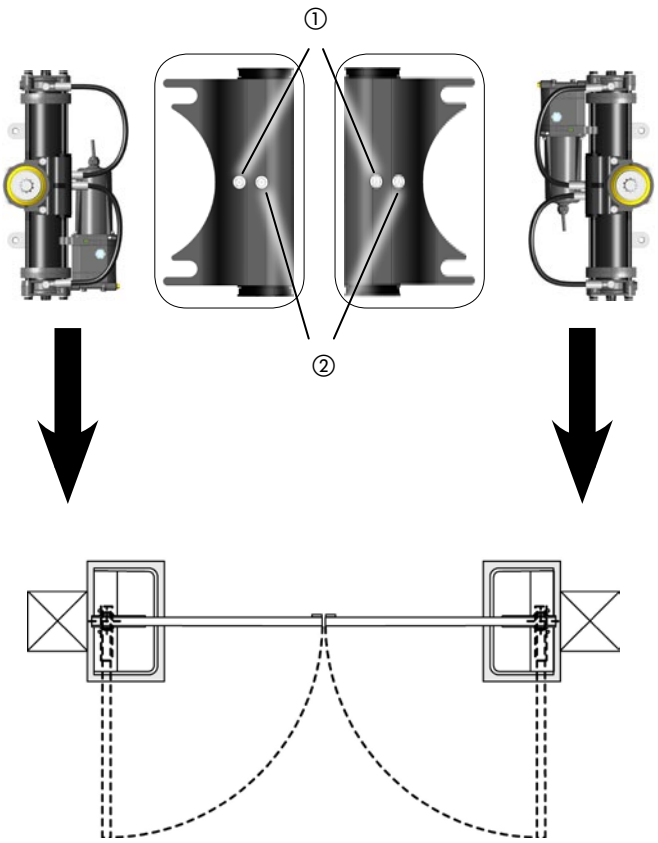

Fig. 6

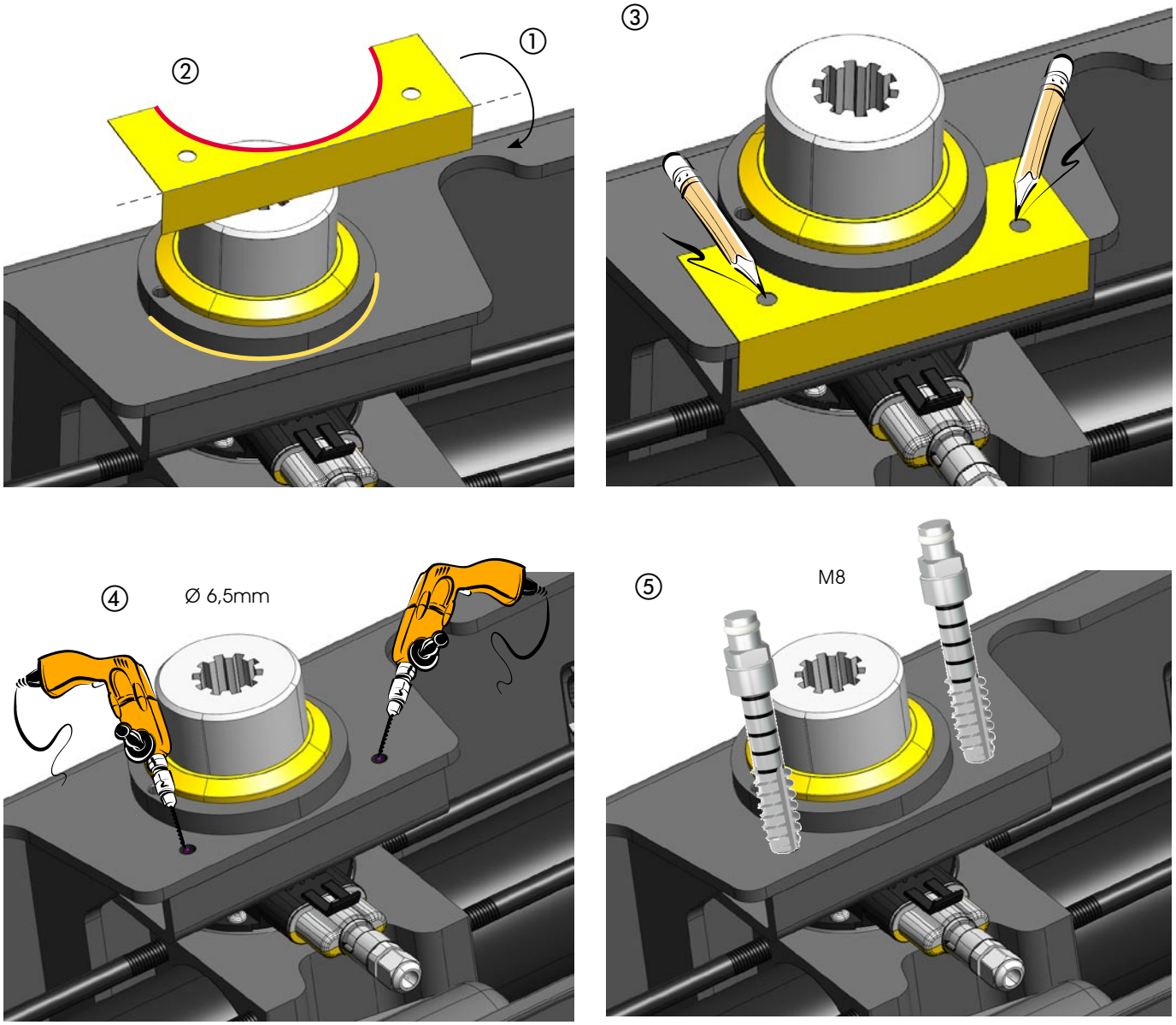

Fig. 9

Le descrizioni e le illustrazioni del presente manuale non sono impegnative. La FAAC si riserva il diritto, lasciando inalterate le caratteristiche essenziali dell'apparecchiatura, di apportare in qualunque momento e senza impegnarsi ad aggiornare la presente pubblicazione, le modifiche che essa ritiene convenienti per miglioramenti tecnici o per qualsiasi altra esigenza di carattere costruttivo o commerciale.

The descriptions and illustrations contained in the present manual are not binding. FAAC reserves the right, whilst leaving the main features of the equipments unaltered, to undertake any modifications it holds necessary for either technical or commercial reasons, at any time and without revising the present publication.

Les descriptions et les illustrations du présent manuel sont fournies à titre indicatif. FAAC se réserve le droit d'apporter à tout moment les modifications qu'elle jugera utiles sur ce produit tout en conservant les caractéristiques essentielles, sans devoir pour autant mettre à jour cette publication.

Die Beschreibungen und Abbildungen in vorliegendem Handbuch sind unverbindlich. FAAC behält sich das Recht vor, ohne die wesentlichen Eigenschaften dieses Gerätes zu verändern und ohne Verbindlichkeiten in Bezug auf die Neufassung der vorliegenden Anleitungen, technisch bzw. konstruktiv/kommerziell bedingte Verbesserungen vorzunehmen.

Las descripciones y las ilustraciones de este manual no comportan compromiso alguno. FAAC se reserva el derecho, dejando inmutadas las características esenciales de los aparatos, de aportar, en cualquier momento y sin comprometerse a poner al día la presente publicación, todas las modificaciones que considere oportunas para el perfeccionamiento técnico o para cualquier otro tipo de exigencia de carácter constructivo o comercial.

De beschrijvingen in deze handleiding zijn niet bindend. FAAC behoudt zich het recht voor op elk willekeurig moment de veranderingen aan te brengen die het bedrijf nuttig acht met het oog op technische verbeteringen of alle mogelijke andere productie- of commerciële eisen, waarbij de fundamentele eigenschappen van de apparaat gehandhaafd blijven, zonder zich daardoor te verplichten deze publicatie bij te werken.

FAAC S.p.A.
Via Calari, 10
40069 Zola Predosa (BO) - ITALIA
Tel. 0039.051.61724 - Fax. 0039.051.758518
www.faac.it
www.faacgroup.com

732957 - Rev. B

www.metalines.com Polydon Industries Ltd, Polydon Park, Radiance Road, Doncaster, South Yorkshire DN1 2TE | **Tel:** 01302 327172 | **Fax:** 01302 380124 sales@metalines.com