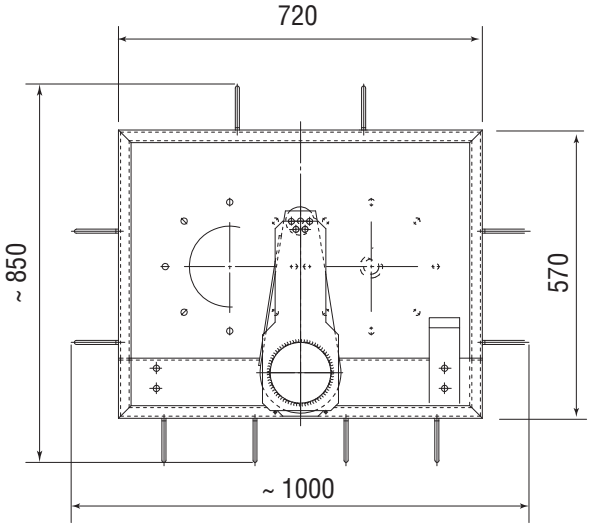

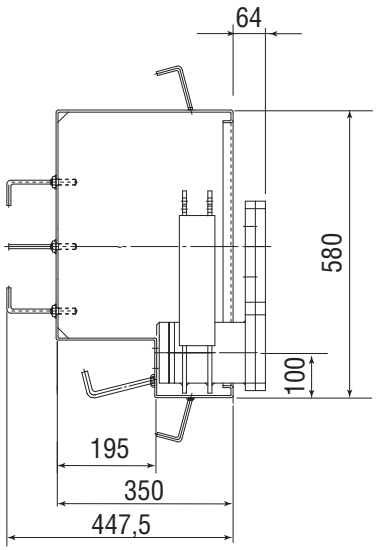

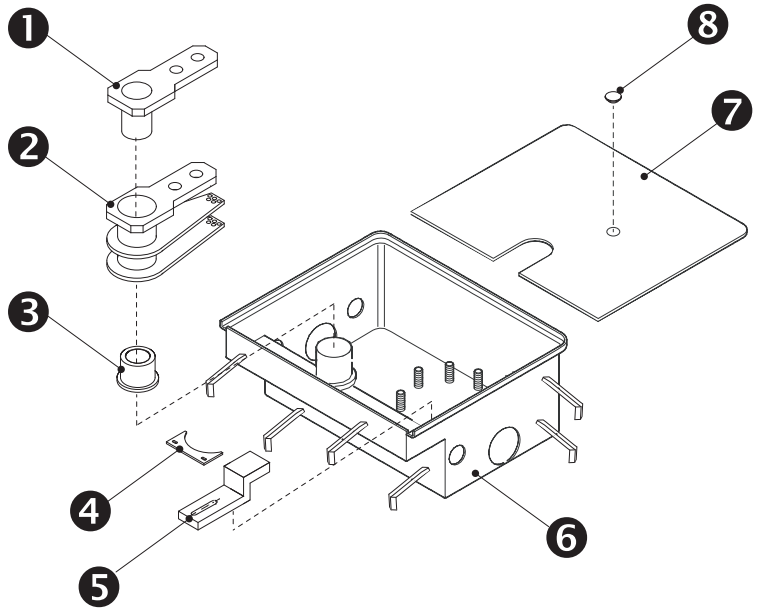

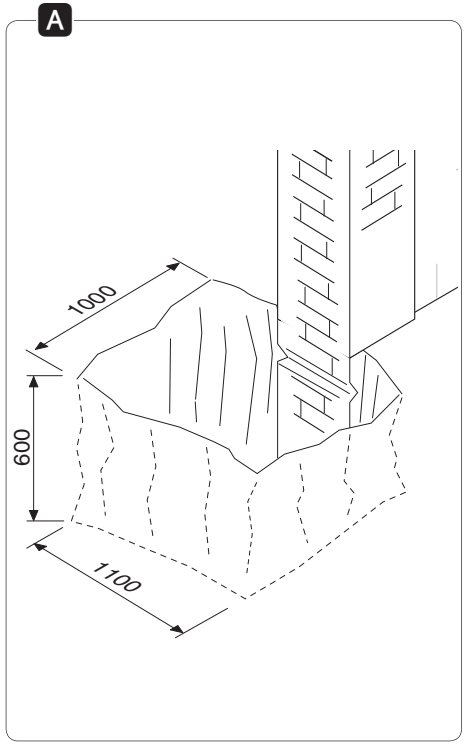

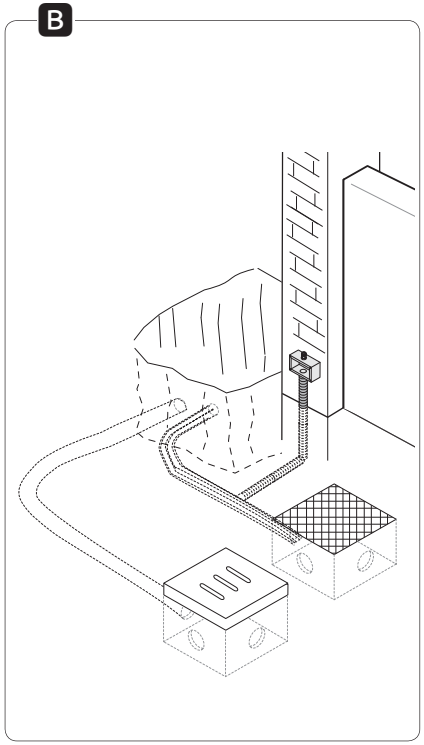

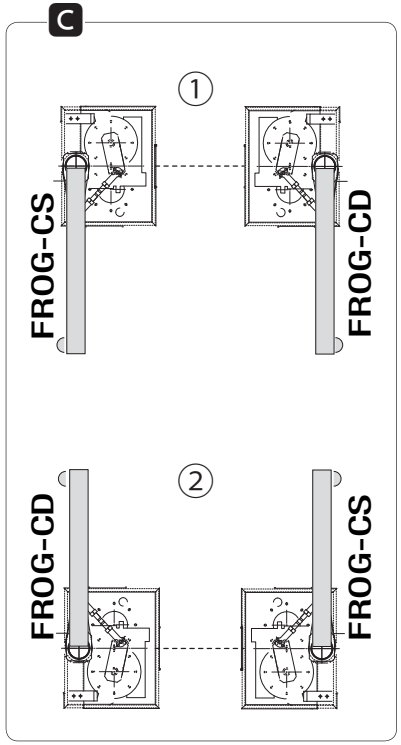

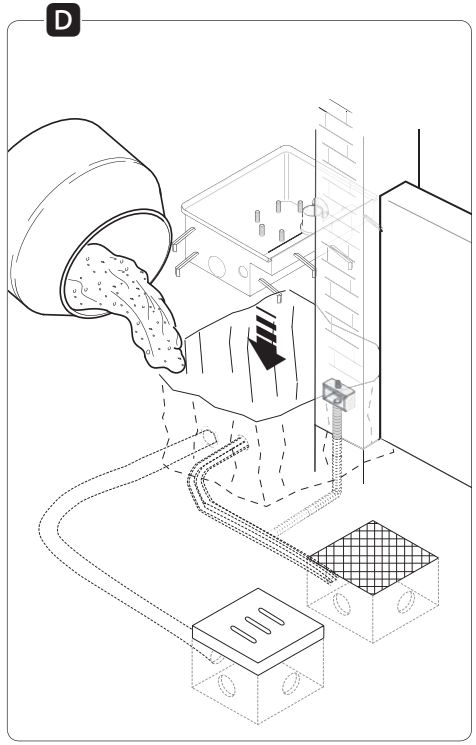

CAME

119AW05

FROG-CD
FROG-CS

CE

IT	Italiano
EN	English
FR	Français
DE	Deutsch
ES	Español
NL	Nederlands
PT	Portugues
PL	Polski
RU	Русский
HU	Magyar
HR	Hrvatski
UK	Українська

www.came.com

CAME
safety&comfort

119AW05 ver.2 02/2016

www.metalines.com
Polydon Industries Ltd, Polydon Park, Radiance Road, Doncaster, South Yorkshire DN1 2TE | **Tel:** 01302 327172 | **Fax:** 01302 380124
sales@metalines.com

E

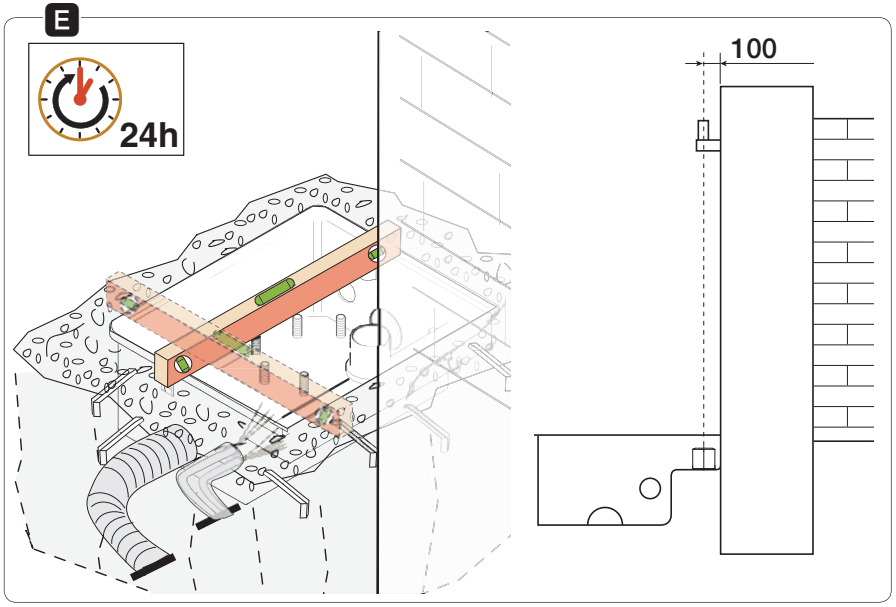

F

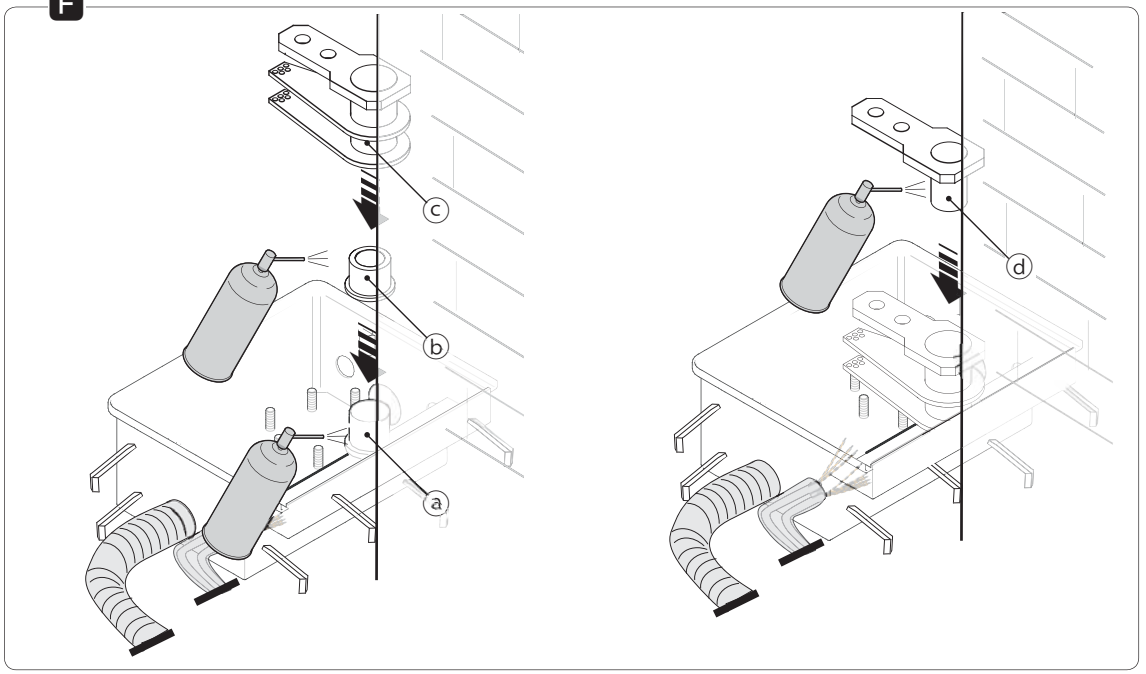

G

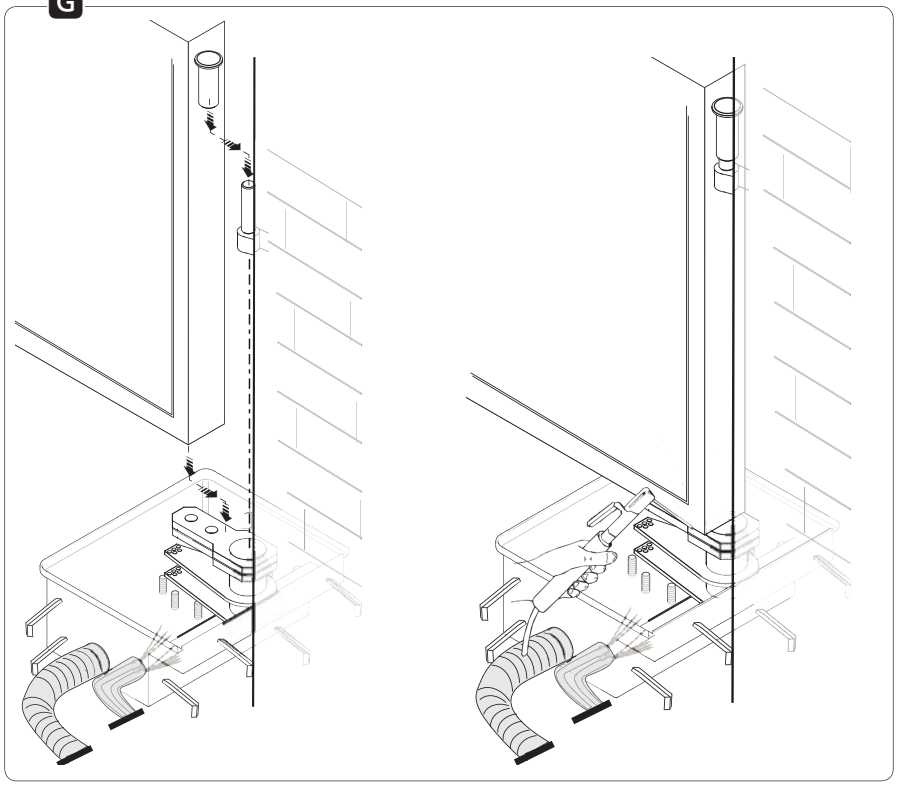

H

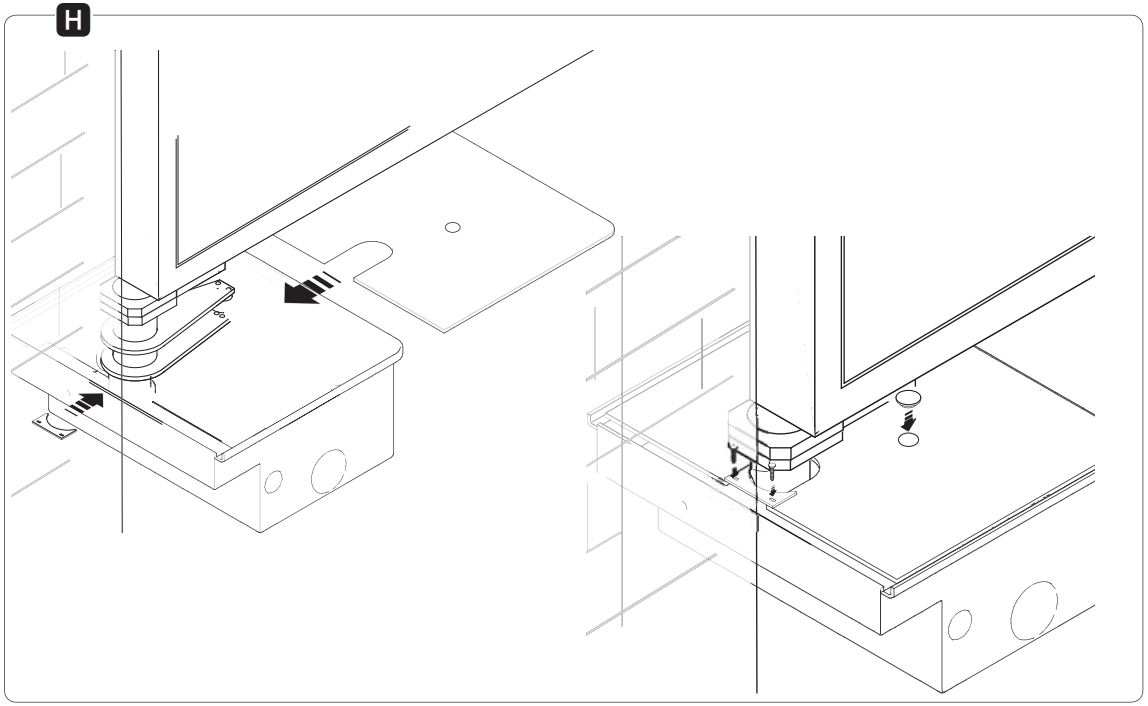

www.metalines.com Polydon Industries Ltd, Polydon Park, Radiance Road, Doncaster, South Yorkshire DN1 2TE | **Tel:** 01302 327172 | **Fax:** 01302 380124 sales@metalines.com

DESCRIZIONE (IT)

Cassa di fondazione destra o sinistra in acciaio con trattamento in cataforesi, completa di leva di aggancio sblocco, staffa di fissaggio al cancello e fermo meccanico.

Componenti

1. Braccio superiore
2. Gruppo bracci
3. Bronzina
4. Copriforo
5. Fermo meccanico
6. Cassa
7. Coperchio
8. Tappo

INSTALLAZIONE

⚠ Le seguenti illustrazioni sono solo esempi, in quanto lo spazio per il fissaggio dell'automazione e degli accessori varia a seconda degli ingombri. Spetta quindi all'installatore scegliere la soluzione più adatta.
⚠ Usare delle attrezzature di sollevamento per trasportare e posizionare la cassa di fondazione
🕮 Le figure che seguono si riferiscono a una installazione standard di un cancello con apertura verso l'interno.

- **A** Fare lo scavo per la cassa.
- **B** Preparare le scatole di derivazione e tubi corrugati necessari per i collegamenti al pozzetto di derivazione e per il tubo per il drenaggio.

  🕮 Il numero di tubi dipende dal tipo di impianto e dagli accessori previsti.
- **C** Prima di posizionare la cassa, scegliere il verso di apertura dell'anta: ① apertura verso l'interno, ② apertura verso l'esterno.
- Posizionare la cassa addossata al pilastro facendo attenzione che i tubi corrugati e quello per il drenaggio passino attraverso i fori predisposti.
- **D** Riempire lo scavo con del calcestruzzo. .
- **E** Livellare la cassa al suolo e posizionare il perno in asse con il cardine superiore del cancello. Lasciare solidificare per almeno 24 ore.

🕮 Pulire l'interno della cassa dai residui di calcestruzzo.

- **F** Lubrificare il perno ⓐ della cassa, la bronzina ⓑ, il gruppo bracci ⓒ e il braccio superiore ⓓ. Assemblare il tutto come da disegno.
- **G** Montare l'anta del cancello inserendo il cardine superiore. Verificare che l'anta si apra e si chiuda senza difficoltà. Fissare con viti adeguate o saldare accuratamente l'anta al braccio superiore.
- **H** Appoggiare il coperchio sopra la cassa di fondazione, fissare il copriforo e inserire il tappo sul coperchio.

Dismissione e Smaltimento - Smaltire il prodotto secondo le normative vigenti.
NON DISPERDERE NELL'AMBIENTE!

I CONTENUTI DEL MANUALE SONO DA RITENERSI SUSCETTIBILI DI MODIFICA IN QUALSIASI MOMENTO SENZA OBBLIGO DI PREAVVISO.
LE MISURE, SE NON DIVERSAMENTE INDICATO, SONO IN MILLIMETRI.

DESCRIPTION (EN)

Left or right steel cataphoresis-treated foundation-casing, complete with release latching-lever, gate-fastening brace and mechanical stop.

Components

1. Upper arm
2. Arms assembly
3. Bushing
4. Hole cover
5. Mechanical stop
6. Casing
7. Cover
8. Cap

INSTALLATION

⚠ The following illustrations are mere examples in that the space for fastening the operator and accessories varies depending on the installation area. It is up to the fitter, therefore, to choose the most suitable solution.
⚠ Use proper hoisting gear to transport and position the foundation casing
🕮 The following illustrations show a standard installation for an inner-opening gate.

- **A** Dig the box pit.
- **B** Set up the junction box and corrugated conduits needed for connecting up to the junction pit and for the drainage tube.

  🕮 The number of tubes depends on the type of system and the accessories you are going to fit.
- **C** Before positioning the casing, decide in which direction the gate-leaf will open: ① inwards opening, ② outwards opening.
- Position the casing up against the post. Make sure the corrugated conduits and the drainage tube run through their corresponding holes.
- **D** Fill the hole with concrete.
- **E** Level the box with the ground and fit the pin along the same axis as that of the gate's upper hinge. Let set for at least 24 hours.

🕮 Clean the inside of the casing from any residual concrete.

- **F** Lubricate the casing-pin, ⓐ the bushing ⓑ, the arms assembly ⓒ and the upper arm ⓓ. Assemble everything as shown in the drawing.
- **G** Fit the gate leaf by fitting the upper hinge. Check that the gate leaf opens and closes smoothly. Use suitable screws or soundly weld the gate leaf to the upper arm.
- **H** Rest the cover onto the foundation casing, fasten the hole-plug and fit the cap onto the cover.

Dismantling and disposal - Dispose of this product according to the applicable laws in effect.
DISPOSE OF RESPONSIBLY!

THE CONTENTS OF THIS MANUAL MAY BE CHANGED AT ANY TIME WITHOUT PRIOR NOTICE.
THE MEASUREMENTS, UNLESS OTHERWISE STATED, ARE IN MILLIMETERS.

www.metalines.com Polydon Industries Ltd, Polydon Park, Radiance Road, Doncaster, South Yorkshire DN1 2TE | Tel: 01302 327172 | Fax: 01302 380124 sales@metalines.com

DESCRIPTION (FR)

Caisse de fondation droite ou gauche en acier traité par cataphorèse, avec levier de fixation du dispositif de déblocage, étrier de fixation au portail et butée mécanique.

Composants

1. Bras supérieur
2. Groupe bras
3. Coussinet
4. Cache-trou
5. Butée mécanique
6. Caisse
7. Couvercle
8. Capuchon

INSTALLATION

⚠ Les illustrations suivantes ne sont que des exemples étant donné que l'espace pour la fixation de l'automatisme et des accessoires varie en fonction des encombrements. C'est donc l'installateur qui doit choisir la solution la plus indiquée.
⚠ Utiliser des moyens de levage pour transporter et positionner la caisse de fondation.
🕮 Les figures suivantes se réfèrent à l'installation standard d'un portail s'ouvrant vers l'intérieur.

- **A** Creuser la fosse pour la caisse.
- **B** Préparer les boîtiers de dérivation et les gaines annelées nécessaires pour les raccordements et pour le drainage.

  🕮 Le nombre de gaines dépend du type d'installation et des accessoires prévus.
- **C** Avant de positionner la caisse, choisir le sens d'ouverture du vantail : ① ouverture vers l'intérieur, ② ouverture vers l'extérieur.
- Positionner la caisse contre le pilier en s'assurant que les gaines annelées et le tuyau de vidange passent bien à travers les trous prévus à cet effet.
- **D** Remplir la fosse de béton.
- **E** Niveler la caisse par rapport au sol et positionner le pivot en l'alignant avec la charnière supérieure du portail. Laisser solidifier pendant au moins 24 heures.

🕮 Éliminer tout résidu de béton à l'intérieur de la caisse.

- **F** Lubrifier le pivot ⓐ de la caisse, le coussinet ⓑ, le groupe de bras ⓒ et le bras supérieur ⓓ. Assembler le tout comme indiqué sur le dessin.
- **G** Monter le vantail du portail sur la charnière supérieure. S'assurer que le vantail s'ouvre et se ferme facilement. Fixer à l'aide de vis appropriées, ou souder soigneusement, le vantail au bras supérieur.
- **H** Poser le couvercle sur la caisse de fondation, fixer le cache-trou et appliquer le capuchon sur le couvercle.

Mise au rebut et élimination - Éliminer le produit selon les normes en vigueur.
NE PAS JETER DANS LA NATURE !

LE CONTENU DU MANUEL EST SUSCEPTIBLE DE SUBIR DES MODIFICATIONS À TOUT MOMENT ET SANS AUCUN PRÉAVIS.
LES DIMENSIONS SONT EXPRIMÉES EN MILLIMÈTRES, SAUF INDICATION CONTRAIRE.

BESCHREIBUNG (DE)

Rechts- oder linksseitiger Fundamentkasten aus Stahlblech mit Kataphoresebeschichtung, Entriegelungshebel, Torbeschlag und mechanischem Endanschlag.

Bestandteile

1. Oberer Antriebsarm
2. Antriebsarm-Set
3. Lagerfutter
4. Lochabdeckung
5. Mechanischer Endanschlag
6. Fundamentkasten
7. Pollerdeckel
8. Abdeckkappe

MONTAGE

⚠ Die folgenden Darstellungen dienen nur als Beispiel, da der Raum für die Befestigung des Antriebs und der Zusatzgeräte je nach deren Bemaßung unterschiedlich ist. Der Montagefachmann wählt die beste Lösung.
⚠ Den Fundamentkasten mit Hebegeräten transportieren und platzieren.
🕮 Die folgenden Abbildungen stellen ein nach innen öffnendes Standardtor dar.

- **A** Grube für den Fundamentkasten graben.
- **B** Die notwendigen Verteilerschachteln und die für den Anschluss an den Verteilerschacht notwendigen Kabelschläuche sowie das Drainagerohr vorsehen.

  🕮 Die Anzahl der notwendigen Leerrohre hängt vom Anlagentyp und den vorgesehenen Zusatzgeräten ab.
- **C** Bevor Sie den Fundamentkasten platzieren, die Auflaufrichtung des Tors wählen: ① nach Innen öffnendes Tor, ② nach Außen öffnendes Tor.
- Den Kasten am Torpfeiler platzieren, darauf achten, dass die Kabelschläuche und das Drainagerohr durch die dafür vorgesehenen Löcher gehen.
- **D** Die Grube mit Beton füllen.
- **E** Den Fundamentkasten nivellieren und dafür sorgen, dass der Zapfen des Fundamentkastens mit dem oberen Scharnier übereinstimmt. Mindestens 24 Stunden fest werden lassen.

🕮 Das Kasteninnere reinigen und Betonreste entfernen.

- **F** Den Zapfen ⓐ im Kasten, das Lagerfutter ⓑ, das Antriebsarm-Set ⓒ und den oberen Antriebsarm schmieren ⓓ. Das Ganze, wie in der Abb. dargestellt, zusammenbauen.
- **G** Das obere Scharnier einstecken und den Torflügel montieren. Überprüfen, ob sich das Tor problemlos öffnet und schließt. Den oberen Antriebsarm mit geeigneten Schrauben am Torflügel befestigen oder verschweißen.
- **H** Den Deckel auf den Fundamentkasten legen, die Lochabdeckung anbringen und die Abdeckkappe in den Deckel stecken.

Abbau und Entsorgung - Das Produkt entsprechend den geltenden Vorschriften entsorgen.
NICHT IN DIE UMWELT GELANGEN LASSEN!

DER INHALT DER ANLEITUNG KANN JEDERZEIT OHNE VORANKÜNDIGUNG GEÄNDERT WERDEN.
ALLE MASSANGABEN IN MM - SOFERN NICHT ANDERS ANGEGEBEN.

www.metalines.com Polydon Industries Ltd, Polydon Park, Radiance Road, Doncaster, South Yorkshire DN1 2TE | Tel: 01302 327172 | Fax: 01302 380124 sales@metalines.com

DESCRIPCIÓN (ES)

Cajón enterrado derecho o izquierdo de acero con tratamiento de cataforesis, con palanca de enganche de desbloqueo, brida de fijación a la cancela y tope mecánico.

Componentes

1. Brazo superior
2. Grupo brazos
3. Buje
4. Tapa agujero
5. Tope mecánico
6. Caja
7. Tapa
8. Tapón

INSTALACIÓN

⚠ Las siguientes ilustraciones son solo ejemplos, ya que el espacio para fijar la automatización y los accesorios cambia con arreglo a las dimensiones máximas. El instalador debe elegir la solución más adecuada.
⚠ Utilizar equipos de elevación para desplazar y colocar el cajón enterrado
🕮 Las siguientes figuras se refieren a una instalación estándar de una cancela que abre hacia el interior.

- **A** Excavar el hoyo para el cajón.
- **B** Preparar las cajas de derivación y los tubos corrugados necesarios para efectuar las conexiones con la caja de derivación y para el tubo de drenaje.

  🕮 El número de tubos depende del tipo de instalación y de los accesorios utilizados.
- **C** Antes de colocar el cajón, elegir la dirección de apertura de la hoja: ① apertura hacia el interior, ② apertura hacia el exterior.
- Poner el cajón adosado al pilar, prestando atención que los tubos corrugados y el tubo de drenaje pasen a través de los orificios previstos.
- **D** Llenar el hoyo con hormigón.
- **E** Nivelar el cajón a ras del suelo y ubicar el perno alineado con la bisagra superior de la cancela. Dejar solidificar durante al menos 24 horas.

🕮 Eliminar los residuos de hormigón de dentro del cajón.

- **F** Lubricar el perno ⓐ del cajón, el buje ⓑ, el grupo brazos ⓒ y el brazo superior ⓓ. Montarlo todo como se muestra en el dibujo.
- **G** Montar la hoja de la cancela ensartando la bisagra superior. Verificar que la hoja se abra y se cierre sin dificultad. Fijar con tornillos adecuados o soldar meticulosamente la hoja al brazo superior.
- **H** Apoyar la tapa sobre el cajón enterrado, fijar el tapa agujero y poner el tapón sobre la tapa.

Puesta fuera de servicio y Eliminación - Eliminar el producto con arreglo a las normativas vigentes.
¡NO TIRAR AL MEDIOAMBIENTE!

Los contenidos del manual son susceptibles de modificación en cualquier momento y sin obligación de previo aviso.
Las medidas, salvo indicación contraria, son en milímetros.

BESCHRIJVING (NL)

Behuizing rechts of links, van staal met cataforesecoating, inclusief koppelingshendel voor ontgrendeling, beugel voor bevestiging aan het hek en mechanische eindaanslag.

Onderdelen

1. Bovenste arm
2. Armeneenheid
3. Lager
4. Dopje
5. Mechanische eindaanslag
6. Behuizing
7. Deksel
8. Sluitkap

INSTALLATIE

⚠ De illustraties dienen slechts als voorbeelden; de ruimte voor de bevestiging van de automatisering en de uitrustingen varieert afhankelijk van de afmetingen. De technicus die het systeem installeert zal dus de meest geschikte oplossing moeten kiezen.
⚠ Vervoer en plaats de behuizing met hijsmiddelen
🕮 De volgende afbeeldingen hebben betrekking op de standaardinstallatie van een hek dat naar binnen opent.

- **A** Graaf een gat voor de behuizing.
- **B** Plaats de aftakdozen en ribbelbuizen die nodig zijn voor de aansluiting aan de verdeelput en voor de afvoerbuis.

  🕮 Het aantal buizen hangt af van het systeem en de gebruikte uitrustingen.
- **C** Kies, alvorens de behuizing te plaatsen, de openingsrichting van de vleugel: ① opening naar binnen, ② opening naar buiten.
- Plaats de behuizing tegen de kolom en zorg ervoor dat de ribbelbuizen en de afvoerbuis door de daarvoor bestemde openingen lopen.
- **D** Vul het gat met beton.
- **E** Nivelleer de behuizing met de grond en plaats de pen in lijn met het bovenste scharnier van het hek. Laat het in minstens 24 uur hard worden.

🕮 Verwijder de betonresten uit de binnenkant van de behuizing.

- **F** Smeer de pen ⓐ van de behuizing, de lager ⓑ, de armeneenheid ⓒ en de bovenste arm ⓓ. Assembleer het geheel zoals aangegeven in de afbeelding.
- **G** Monteer de vleugel van het hek door het bovenste scharnier te plaatsen. Controleer of de vleugel zonder problemen kan openen en sluiten. Bevestig de vleugel aan de bovenste arm met behulp van geschikte schroeven of door ze zorgvuldig aan elkaar te solderen.
- **H** Plaats het deksel op de behuizing, steek het dopje erop en bevestig de sluitkap op het deksel.

Ontmanteling en afvalverwerking - Verwerk het product volgens de geldende normen.
VERVUIL HET MILIEU NIET MET AFVAL!

De inhoud van deze handleiding kan op elk ogenblik en zonder verplichting tot waarschuwing vooraf worden gewijzigd.
De maten zijn, tenzij anders vermeld, in millimeters.

www.metalines.com Polydon Industries Ltd, Polydon Park, Radiance Road, Doncaster, South Yorkshire DN1 2TE | Tel: 01302 327172 | Fax: 01302 380124 sales@metalines.com

DESCRIÇÃO (PT)

Caixa de fundação direita ou esquerda em aço com tratamento em cataforese com alavanca de engate desbloqueio, suporte de fixação no portão e retenção mecânica.

Componentes

1. Braço superior
2. Grupo de braços
3. Casquilho de bronze
4. Cobre-furo
5. Bloqueio mecânico
6. Caixa
7. Tampa
8. Bujão

INSTALAÇÃO

⚠ As ilustrações seguintes são somente exemplos, já que o espaço para a fixação da automatização e dos acessórios varia de acordo com as dimensões de ocupação. Cabe portanto ao instalador a escolha da solução mais adequada.
⚠ Use equipamentos de içamento para transportar e posicionar a caixa de fundação.

🕮 As figuras a seguir referem-se a uma instalação standard de um portão com abertura para dentro.

- **A** Faça a cavidade para a caixa.
- **B** Prepare as caixas de derivação e os tubos necessários para as ligações ao poço de derivação e para o tubo de drenagem.

  🕮 O número de tubos depende do tipo de instalação e dos acessórios previstos.
- **C** Antes de posicionar a caixa, escolha a direção de abertura da folha: ① abertura para dentro, ② abertura para fora.
- Posicione a caixa junto ao pilar a prestar atenção para que os tubos necessários e o tubo para a drenagem passem através dos furos preparados.
- **D** Preencha a cavidade com betão. .
- **E** Nivele a caixa ao chão e coloque o pino em paralelo com o eixo da dobradiça superior do portão. Deixe solidificar por 24 horas no mínimo.

🕮 Remova os resíduos de betão da parte interna da caixa.

- **F** Lubrifique o pino ⓐ da caixa, o casquilho de bronze ⓑ, o grupo de braços ⓒ e o braço superior ⓓ. Monte tudo, de acordo com o desenho.
- **G** Monte a folha do portão a introduzir a dobradiça superior. Verifique se a folha se abre e se fecha com facilidade. Fixe com parafusos adequados ou solde com precisão a folha ao braço superior.
- **H** Apoie a tampa sobre a caixa de fundação, fixe o cobre-furo e introduza o bujão na tampa.

Eliminação e desmantelamento - Elimine o produto de acordo com as normas vigentes.
NÃO DEIXE NO MEIO AMBIENTE!

Os dados e as informações indicados neste manual devem ser considerados suscetíveis de alteração a qualquer momento e sem obrigação de prévio aviso.
Se não indicadas diversamente, as medidas são em milímetros.

OPIS (PL)

Skrzynia fundamentowa ze stali poddanej obróbce antykorozyjnej poprzez kataforezę, z montażem prawo- lub lewostronnym, wyposażona w dźwignię mocowania systemu odblokowania, uchwyt mocowania do bramy i ogranicznik mechaniczny.

Elementy składowe

1. Ramię górne
2. Zespół ramion
3. Panewka
4. Zaślepka do otworów
5. Ogranicznik mechaniczny
6. Skrzynia
7. Pokrywa
8. Zatyczka

MONTAŻ

⚠ Przedstawione ilustracje są jedynie przykładowe, ponieważ wymiary oraz przestrzeń mocowania napędu i akcesoriów zmieniają się w zależności od rzeczywistych rozmiarów. Wybór najodpowiedniejszego rozwiązania będzie zależał od instalatora systemu.
⚠ Stosować odpowiednie narzędzia i urządzenia do przenoszenia oraz umiejscowienia skrzyni fundamentowej.

🕮 Przedstawione rysunki odnoszą się do standardowej instalacji bramy otwierającej się do wewnątrz.

- **A** Przygotować wykop pod skrzynię.
- **B** Przygotować puszki połączeniowe i peszle niezbędne do podłączenia przewodów do studzienki rozdzielczej i dla rury drenarskiej.

  🕮 Liczba peszli jest uzależniona od rodzaju instalacji i od przewidzianych akcesoriów.
- **C** Przed umieszczeniem skrzyni należy wybrać kierunek otwarcia skrzydła: ① otwarcie do wewnątrz, ② otwarcie na zewnątrz.
- Umieścić skrzynię tak, aby opierała się o słup, uważając, by peszle i rura drenarska przechodziły przez przygotowane otwory.
- **D** Zalać wykop betonem.
- **E** Wypoziomować skrzynię względem podłoża i ustawić trzpień w osi z górnym zawiasem bramy. Odczekać przynajmniej 24 godziny na stwardnienie betonu.

🕮 Oczyścić wnętrze skrzyni z resztek betonu.

- **F** Nasmarować trzpień ⓐ skrzyni, panewkę ⓑ, zespół ramion ⓒ oraz ramię górne ⓓ. Dokonać montażu zgodnie z rysunkiem.
- **G** Zamontować skrzydło bramy, wkładając górny zawias. Sprawdzić, czy skrzydło otwiera się i zamyka bez trudności. Przymocować odpowiednimi śrubami lub dokładnie przyspawać skrzydło do ramienia górnego.
- **H** Założyć pokrywę na skrzynię fundamentową, przymocować zaślepkę do otworów i założyć zatyczkę na pokrywie.

Złomowanie - Utylizować produkt zgodnie z obowiązującymi przepisami.
NIE PORZUCAĆ W ŚRODOWISKU!

Dane i informacje znajdujące się w niniejszych instrukcjach mogą ulec zmianie w każdej chwili bez uprzedniej zapowiedzi. Wszystkie wymiary są podane w milimetrach, z wyjątkiem inaczej oznaczonych.

www.metalines.com Polydon Industries Ltd, Polydon Park, Radiance Road, Doncaster, South Yorkshire DN1 2TE | Tel: 01302 327172 | Fax: 01302 380124 sales@metalines.com

ОПИСАНИЕ (RU)

Монтажный корпус для правого или левого привода, выполненный из стали с антикоррозионной обработкой методом катафореза, укомплектованный нижним рычагом с креплением механизма для разблокировки, верхним рычагом, монтируемым на створку, и механическим упором.

Компоненты

1. Верхний рычаг
2. Рычажный узел
3. Бронзовая втулка
4. Вставка для отверстия
5. Механический упор
6. Монтажный корпус
7. Крышка монтажного корпуса
8. Заглушка

МОНТАЖ

⚠ Приведенные ниже рисунки носят иллюстративный характер, так как пространство для установки автоматики и дополнительных принадлежностей может меняться от случая к случаю. Таким образом, выбор оптимального решения должен осуществляться монтажником на месте.
⚠ Для перемещения монтажного основания используйте необходимые грузоподъемные приспособления.

🕮 Представленные ниже рисунки иллюстрируют типовой монтаж распашных ворот с открыванием вовнутрь.

- **A** Произведите выемку грунта под монтажное основание.
- **B** Подготовьте разветвительные коробки и гофрированные трубы, необходимые для электрических соединений с разветвительным колодцем и системой дренажа.

  🕮 Количество гофрошлангов зависит от варианта автоматической системы и предусмотренных дополнительных устройств.
- **C** Перед установкой монтажного основания выберите направление открывания створки: ① открывание вовнутрь, ② открывание наружу.
- Поместите основание корпуса в яму вплотную к столбу, обращая особое внимание на то, чтобы дренажная и гофрированные трубы выходили из специально предусмотренных для этого отверстий.
- **D** Залейте яму раствором. .
- **E** Выровняйте верхний край монтажного корпуса относительно земли и установите осевой стержень так, чтобы он располагался на одной оси с верхней петлей ворот. Подождите не менее 24 часов, чтобы бетон полностью затвердел.

🕮 Очистите внутреннюю часть от остатков бетона.

- **F** Смажьте стержень ⓐ монтажного основания, бронзовую втулку ⓑ, рычажный узел ⓒ и верхний рычаг ⓓ. Установите всё так, как показано на рисунке.
- **G** Установите створку сверху на петлю ворот, а снизу на верхний рычаг. Проверьте, чтобы створка свободно открывалась и закрывалась. Зафиксируйте с помощью надлежащих винтов или осторожно приварите створку к верхнему рычагу.
- **H** Установите крышку поверх монтажного корпуса, установите вставку для отверстия и вставьте заглушку в крышку.

Утилизация - Утилизация должна быть произведена в соответствии с действующими нормативами.
НЕ ЗАГРЯЗНЯЙТЕ ОКРУЖАЮЩУЮ СРЕДУ!

Все данные, содержащиеся в этой инструкции, могут быть изменены в любое время и без предварительного уведомления.
Все размеры приведены в мм, если не указано иное.

LEÍRÁS (HU)

Jobbos vagy balos, kataforézissel felületkezelt acél ház, kioldó csatlakozó karral, rögzítő kengyellel és mechanikus ütközővel.

Alkatrészek

1. Felső kar
2. Kar egység
3. Persely
4. Furatfedő
5. Mechanikus ütköző
6. Ház
7. Fedél
8. Dugó

FELSZERELÉS

⚠ Az itt következő alkalmazási illusztrációt csak példaként mutatjuk be, mivel az automatika és a kiegészítők rögzítésének helyigénye a befoglaló méretek függvényében változik. Ezért a felszerelő feladata a legmegfelelőbb megoldás kiválasztása.
⚠ A motorház mozgatásához és elhelyezéséhez használjon megfelelő emelő eszközöket.

🕮 Az alábbi ábrák a standard felszerelésre vonatkoznak, befelé nyíló kapunál.

- **A** Készítse el a gödröt a motorház számára.
- **B** Helyezze el a süllyesztett elosztódoboz bekötéséhez szükséges elosztódobozokat és gégecsöveket, valamint a vízleeresztő csövet.

  🕮 A gégecsövek száma a berendezés típusától és a felszerelt kiegészítőktől függ.
- **C** Mielőtt behelyezné a házat, válassza ki a szárny nyitási irányát: ① nyitás befelé, ② nyitás kifelé.
- Helyezze a motorházat az oszlophoz, vezesse át a gégecsöveket és a vízleeresztő csövet a házon kialakított furatokon.
- **D** Töltse meg betonnal a gödröt.
- **E** A talaj felszínéhez mérve szintezze a motorházat, úgy, hogy a csap a kapu felső forgáspontjával egy vonalba essen. Hagyja megszilárdulni, várjon legalább 24 órát.

🕮 Tisztítsa meg a motorház belsejét a betonmaradéktól.

- **F** Kenje meg a motorház forgócsapját ⓐ, a perselyt ⓑ, a kar egységet ⓒ és a felső kart ⓓ. Szerelje össze a részeket az ábra szerint.
- **G** Szerelje fel a kapuszárnyat a felső forgáspontra. Ellenőrizze, hogy a kapuszárny akadálymentesen nyíljon és záruljon. Rögzítse megfelelő csavarokkal vagy hegessze a kapuszárnyat a felső karhoz.
- **H** Helyezze a fedelet a motorházra, rögzítse a furatfedőt és helyezze a dugót a fedélre.

Szétszerelés és semlegesítés - A terméket a hatályos előírásoknak megfelelően kell semlegesíteni.
KERÜLNI KELL A KÖRNYEZETBE JUTÁSÁT!

A kézikönyv tartalma bármikor és előzetes figyelmeztetés nélkül módosítható.
A méretek milliméterben vannak megadva, kivéve ha másként van jelölve.

www.metalines.com Polydon Industries Ltd, Polydon Park, Radiance Road, Doncaster, South Yorkshire DN1 2TE | Tel: 01302 327172 | Fax: 01302 380124 sales@metalines.com

OPIS (HR)

Desna ili lijeva temeljna kutija od čelika zaštićenog postupkom kataforeze, u kompletu s priključnom ručicom mehanizma za deblokiranje, nosačem za pričvršćivanje na dvorišna vrata i mehaničkim graničnikom.

Sastavni dijelovi

1. Gornja ruka
2. Sklop ruku
3. Brončani ležaj
4. Poklopac otvora
5. Mehanički graničnik
6. Kutija
7. Poklopac
8. Čep

UGRADNJA

⚠ Ilustracije u nastavku služe samo kao primjer, utoliko što prostor za pričvršćivanje automatike i dodatne opreme varira ovisno o vanjskim dimenzijama. Stoga je na instalateru da odabere najprikladnije rješenje.
⚠ Za prijevoz i postavljanje temeljne kutije koristiti podiznu opremu.
🕮 Slike u nastavku odnose se na standardnu instalaciju dvorišnih vrata s otvaranjem prema van.

- **A** Iskopati rupu za kutiju.
- **B** Pripremiti razvodne kutije i potrebne rebraste cijevi za spojeve s podnom razvodnom kutijom i drenažnom cijevi.

  🕮 Broj cijevi ovisi o vrsti instalacije i predviđenoj dodatnoj opremi.
- **C** Prije postavljanja kutije, odaberite smjer otvaranja krila: ① otvaranje prema unutra, ② otvaranje prema van.
- Postaviti kutiju, tako da bude naslonjena na stup, pri čemu rebraste cijevi i drenažna cijev moraju proći kroz predviđene otvore.
- **D** Ispuniti rupu cementom.
- **E** Nivelirati kutiju prema tlu i postaviti osovinu u osi s gornjom šarkom vrata. Ostaviti da se stvrdne najmanje 24 sata.

🕮 Očistiti ostatke cementa iz kutije.

- **F** Podmazati osovinu ⓐ kutije, brončani ležaj ⓑ, sklop ruku ⓒ i gornju ruku ⓓ. Sve sastaviti prema crtežu.
- **G** Postaviti gornju šarku i montirati krilo dvorišnih vrata. Provjeriti nesmetano otvaranje i zatvaranje krila. Pričvrstiti s odgovarajućim vijcima ili pažljivo zavariti na gornju ruku.
- **H** Položiti poklopac na temeljnu kutiju, pričvrstiti poklopac otvora i utaknuti čep u poklopac.

Prestanak uporabe i zbrinjavanje - Proizvod se mora zbrinuti prema važećim propisima.
NE BACAJTE U OKOLIŠ!

Sadržaj priručnika podložan je izmjenama u bilo kojem trenutku bez obveze prethodne obavijesti.

Mjere su iskazane u milimetrima, osim ako nije drugačije naznačeno.

ОПИС (UK)

Монтажна основа для правого або лівого приводу, виготовлена із сталевого листа, обробленого методом катафорезу, укомплектована нижнім важелем з кріпленням механізму для розблокування, кронштейном кріплення до воріт та обмежувачем ходу воріт.

Компоненти

1. Верхній важіль
2. Блок важелів
3. Бронзова втулка
4. Заглушка
5. Механічні обмежувачі ходу воріт
6. Монтажна основа
7. Кришка
8. Заглушка

МОНТАЖ

⚠ Наступні малюнки наводяться виключно з ілюстративною метою, оскільки простір для кріплення автоматики й додаткового обладнання може змінюватися в залежності від габаритних розмірів. Отже, вибір найбільш прийнятного рішення має здійснюватися монтажником на місці.
⚠ Для переміщення та підйому монтажної основи слід використовувати відповідне вантажопідйомне обладнання.

🕮 Наведені ілюстрації показують стандартний монтаж воріт із відкриттям всередину.

- **A** Вийміть ґрунт під монтажну основу.
- **B** Підготуйте розгалужувальні коробки й гофровані шланги, необхідні для підключень, що виходять з розгалужувального колодязю й дренажної труби.

  🕮 Кількість гофрованих труб залежить від варіанту системи та додаткових пристроїв, які необхідно підключити.
- **C** Перед установкою монтажної основи виберіть напрямок відкриття стулки: ① відкриття всередину, ② відкриття назовні.
- Розмістіть монтажну основу в виїмці, притуливши її до стовпа та звертаючи особливу увагу на те, щоб гофровані й дренажні труби проходили через спеціально передбачені для цього отвори.
- **D** Заповніть виїмку бетоном.
- **E** Вирівняйте положення монтажної основи відносно рівня ґрунту та розмістіть стрижень на одній вісі з верхньою завісою воріт. Зачекайте принаймні 24 години, щоб бетон повністю затвердів.

🕮 Вирівняйте положення монтажної основи відносно рівня ґрунту та розмістіть стрижень на одній вісі з верхньою завісою воріт.

- **F** Змастіть стрижень ⓐ монтажної основи, бронзову втулку ⓑ, блок важелів ⓒ та верхній важіль ⓓ. Зберіть все так, як показано на малюнку.
- **G** Вставте стрижень у верхню завісу та встановіть стулку знизу на верхній важіль. Переконайтеся, що стулка вільно відчиняється й зачиняється. Прикріпіть верхній важіль до стулки за допомогою відповідних гвинтів або обережно зваріть їх разом.
- **H** Встановіть кришку на монтажну основу, вставте вкладку для отвору, потім — заглушку в кришку.

Вивід з експлуатації та утилізація - Утилізуйте виріб згідно з вимогами діючого законодавства.
НЕ ЗАБРУДНЮЙТЕ НАВКОЛИШНЄ СЕРЕДОВИЩЕ!

Зміст цієї інструкції може бути змінений в будь-який момент без попереднього повідомлення.
Виміри, якщо не зазначено інше, вказані в міліметрах.

www.metalines.com Polydon Industries Ltd, Polydon Park, Radiance Road, Doncaster, South Yorkshire DN1 2TE | Tel: 01302 327172 | Fax: 01302 380124 sales@metalines.com