DBS01 - DBS02

SISTEMA DI COMUNICAZIONE PER BORDI SENSIBILI DI SICUREZZA

MANUALE D'INSTALLAZIONE

"ISTRUZIONI IMPORTANTI PER LA SICUREZZA DURANTE L'INSTALLAZIONE"

ATTENZIONE: L'INSTALLAZIONE NON CORRETTA PUÒ CAUSARE GRAVI DANNI SEGUIRE TUTTE LE ISTRUZIONI DI INSTALLAZIONE

IL PRESENTE MANUALE È DESTINATO SOLAMENTE A INSTALLATORI PROFESSIONALI O A PERSONE COMPETENTI.

Legenda simboli

Questo simbolo segnala parti da leggere con attenzione.

Questo simbolo segnala parti riguardanti la sicurezza.

Questo simbolo segnala le note da comunicaall'utente.

Riferimenti normativi

Per il prodotto in oggetto sono state considerate le seguenti normative di riferimento: EN 12978, UNI EN 954-1, CEI EN 60335-1, UNI EN 12453.

Descrizione dispositivo

Progettato e costruito interamente dalla CAME Cancelli Automatici S.p.A. Garantito 24 mesi salvo manomissioni

Predisposto per automatismi serie BZ-BX-BK.

Dispositivo di protezione ad infrarossi composto da:

- Trasmettitore alimentato a batterie con DIP per selezione funzioni.
- Ricevitori 24V. AC/DC (DBS01 con contatto relè interbloccato, ad uscita singola), (DBS02, ad uscita doppia), con possibilità di collegamento per test servizi. 2 LED di segnalazione canale attivo, 2 led di segnalazione batteria scarica.
-Distanza massima Trasmettitore /Ricevitore 10 m

Caratteristiche tecniche

Trasmettitore

Tensione di Alimentazione: 6 V ***(4 batterie da 1.5V AAA)***

Assorbimento : 70 µA

Grado di protezione: IP54

Materiale:PC-ABS UL94V0 / Policarbonato / Marpram mar TPA1 65 NT

Temperatura di esercizio: -20°C 55°C

Ricevitore

Tensione di Alimentazione: 24 V a.c. - d.c.

Assorbimento : 48 mA

Grado di protezione: IP54

Materiale:PC-ABS UL94V0 / Policarbonato / Marpram mar TPA1 65 NT

Temperatura di esercizio: -20°C 55°C

Ingombri e misure fori

Trasmettitore

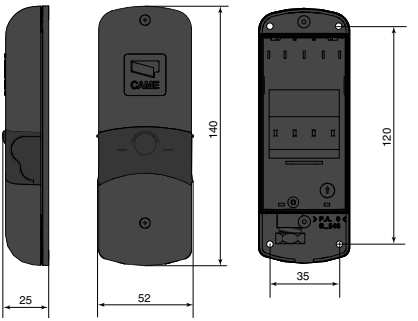

Ricevitore

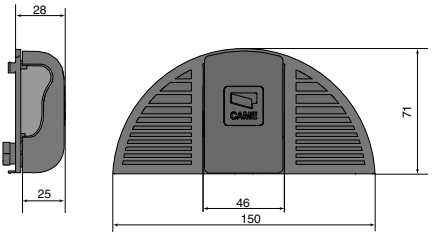

Installazione

Prima di procedere all'installazione è necessario:

- Assicurarsi che la tensione di linea sia scollegata.
- Verificare che il punto di fissaggio dell'apparecchiatura- sia in una zona protetta dagli urti, che le superfici di ancoraggio siano solide, e che il fissaggio venga fatto con elementi idonei (viti, tasselli, ecc) alla superficie.
- Predisporre tubazioni e canaline adeguate per il passaggio dei cavi elettrici garantendone la protezione contro il danneggiamento meccanico.

Descrizione/Collegamenti elettrici e funzioni DIP

Trasmettitore

1-Alloggiamento batterie
2-Dip di selezione led di trsmissione
3-Morsettiera di collegmento bordo sensibile di sicurezza

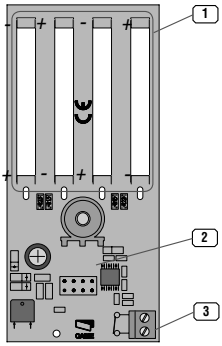

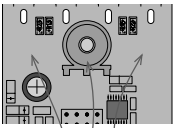

Funzione Dip
Dip 1 in ON = Attivo foto diodo n°1
Dip 2 in ON = Attivo foto diodo n°2
Dip 3 in ON = Attivo foto diodo n°3
Dip 4 in ON = **deve essere in ON**

Ricevitore ad uscita singola DBS 01

1-Led di segnalazione contatti aperti o batteria scarica
2-Morsettiera di collegamento
3-Dip di selezione uscita
4-Led segnalazione presenza segnale

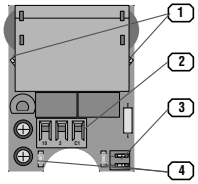

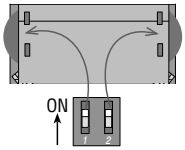

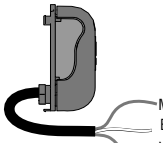

Funzione Dip
Dip 1 in ON = Attivo foto diodo n°1
Dip 2 in ON = Attivo foto diodo n°2
Si può associare una sola fuzione anche se abbiamo due bordi sensibili di sicurezza.

Corrispondenza colori cavi-contatti
Marrone = 10
Bianco = 2
Verde = C1/C2/C3/C4

Ricevitore uscita doppia DBS 02

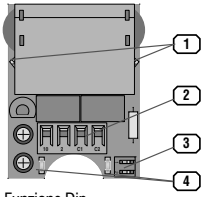

1-Led di segnalazione contatti aperti o batteria scarica
2-Morsettiera di collegamento
3-Dip di selezione uscita
4-Led segnalazione presenza segnale

Funzione Dip
Dip 1 in ON = Attivo foto diodo n°1
Dip 2 in ON = Attivo foto diodo n°2
Si possono associare differenti funzioni ai due bordi sensibili di sicurezza.

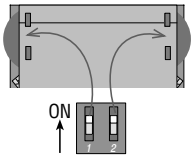

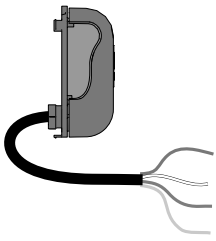

Corrispondenza colori cavi-contatti
Marrone = 10
Bianco = 2
Verde = C1/C2/C3/C4
Giallo = C1/C2/C3/C4

Esempio applicativo.

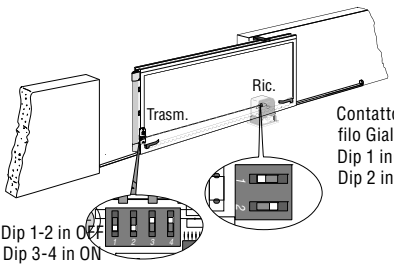

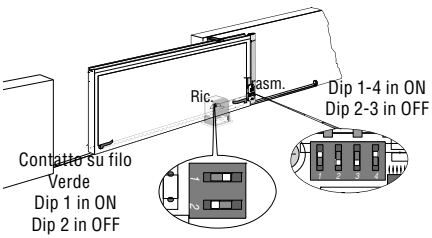

N.B. Nel caso l'anta chiuda verso dx invertire i due esempi sopra illustrati.

Installazione ricevitore

Rimuovere il coperchio plastico di copertura motore, premere dall'interno dell coperchio sulla griglia di aereazione, per sganciarla dal suo alloggiamento originario, come rappresentato in figura n°1.
Aprire la scheda Ricevitrice, come rappresentato in figura n°2.

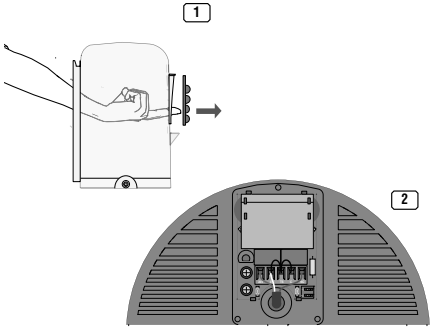

Selezionare mediante i dip quale fotodiodo utilizzare, come rappresentato in figura n°3.
Chiudere la scheda ricevente con l'apposito guscio e con le viti in dotazione, come rappresentato in figura n°4

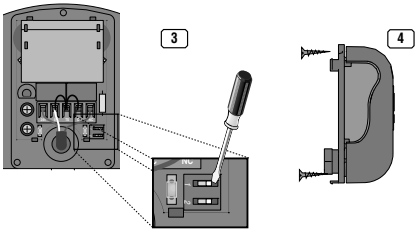

Passare il cavo gia collegato al ricevitore e posizionare la mezza luna con il ricevitore, dove era ubicata la griglia di aereazione, facendola agganciare bene alla cassa dell'automatismo, in fine collegare il cavo sulla morsettiera come spiegato nella colonna affianco 4 . Per automatismi serie BZ tagliare le alette laterali, come rappresentato in figura n° 5

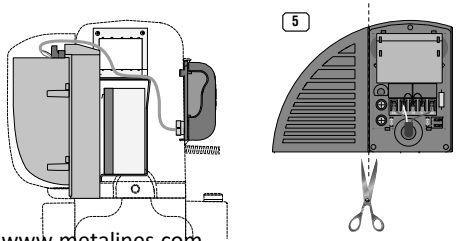

Installazione Trasmettitore

Prima di incominciare l'installazione del trasmettitore verificare che le distanze tra le due fotocellule rispettino le misure rappresentate nei disegni seguenti.

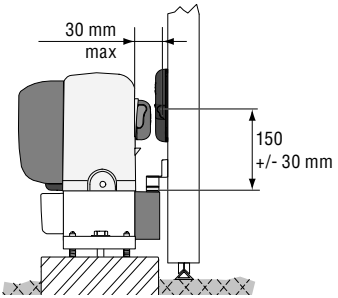

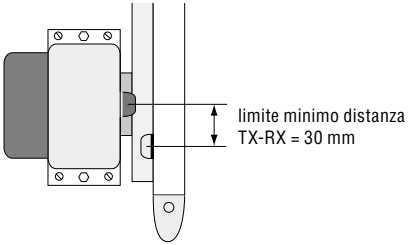

• Procedere con il fissaggio dei fondi ❶ delle fotocellule, utilizzando le viti ❸ UNI 6954 3.9x32 in dotazione.

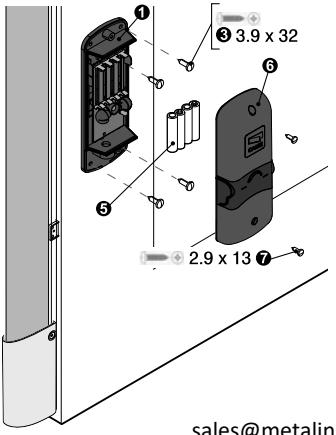

• Scegliere dove far passare il cavo, se forare il fondo dell'ricevitore e l'anta del cancello o farlo passare lateralmente forando il bordo del coperchio del trasmettitore per poi farlo passare negli apposati incavi della staffa di fissaggio del bordo sensibile.

• Collegare il bordo sensibile di sicurezza seguendo le istruzioni riportate nella confezione dello stesso.

N.B. il trasmettitore va collegato al bordo sensibile di sicurezza sul contattto C.- N.C.

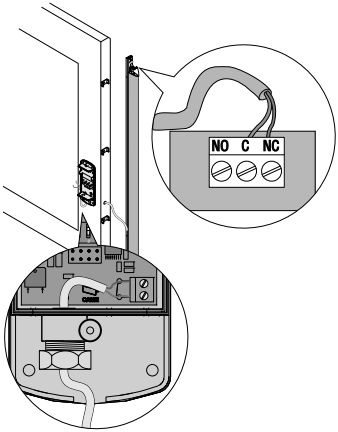

• Una volta collegato al bordo sensibile, selezionare il fotodiodo (vedere modalità ed esempi a pag. 2) e procedere con l'inserimento delle batterie ❺ (n° 4 da 1.5V AAA) rispettando la polarità riportata sulla scheda.

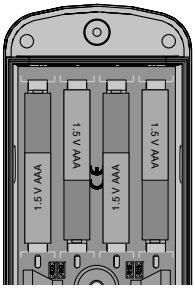

• Chiudere i dispositivi agganciando dall'alto il coperchio ❻ e fissandolo con le viti ❼ in dotazione.

Disfunzioni

- Lampeggio di entrambi i led sul ricevitore segnala la batteria scarica del/i trasmettitore/i
- Led accesi fissi sul ricevitore segnala interruzione del segnale, disfunzione del trasmettitore o intervento del bordo sensibile.

Demolizione e smaltimento

Smaltimento: prodotto e imballi sono costituiti da diverse tipologie di materiali, la maggior parte dei quali (carta, plastica etc.) assimilabili a rifiuti solidi urbani e quindi riciclabili attraverso la raccolta differenziata.

Batterie ed eventuali altri materiali contenenti sostanze pericolose vanno invece rimossi e affidati a ditte abilitate al recupero e smaltimento degli stessi.

Verificare sempre le normative specifiche vigenti nel luogo di smaltimento.

NON DISPERDERE NELL'AMBIENTE!

Dichiarazione del fabbricante

CE Dichiarazione di conformità

la CAME Cancelli Automatici S.p.A.
via Martiri della Libertà, 15
31030 Dosson di Casier - Treviso - ITALY
tel (+39) 0422 4940 - fax (+39) 0422 4941
internet: www.came.it - e-mail: info@came.it

Dichiarano sotto la propria responsabilità, che i seguenti prodotti per l'automazione di cancelli e porte da garage, cosi denominati:

DBS01-DBS02

Sono conformi ai requisiti essenziali ed alle disposizioni pertinenti, stabilite dalle seguenti Direttive e alle parti applicabili delle normative di riferimento in seguito elencate:
Direttiva Compatibilità Elettromagnetica 2004/108/CE
Direttiva Bassa Tensione 2006/95/CE

EN 61000-6-1 *EN 61000-6-2* *EN 61000-6-3*
EN 60335-1 *EN 13241-1*

L'amministratore delegato
Sig. Gianni Michielan

www.metalines.com sales@metalines.com
Polydon Industries Ltd, Polydon Park, Radiance Road, Doncaster, South Yorkshire DN1 2TE | **Tel:** 01302 327172 | **Fax:** 01302 380124

DBS01 - DBS02

COMMUNICATION SYSTEM FOR SAFETY SENSITIVE EDGES

INSTALLATION MANUAL

GB

"IMPORTANT INSTRUCTIONS FOR SAFE INSTALLATION"

WARNING: IMPROPER INSTALLATION MAY CAUSE SERIOUS DAMAGE. FOLLOW ALL INSTALLATION INSTRUCTIONS.

THIS MANUAL IS INTENDED ONLY FOR PROFESSIONAL INSTALLERS OR QUALIFIED PERSONNEL

Legend

This symbol refers to sections to be read carefully.

This symbol refers to sections concerning safety.

This symbol refers to notes to be communicated to users.

Reference to Regulations

The following standards have been complied with for the product: EN 12978, UNI EN 954-1, CEI EN 60335-1, UNI EN 12453

Device Description

Wholly designed and built by CAME Cancelli Automatici S.p.A.

Guaranteed 24 months if not tampered with.

Intended for BZ-BX-BK series automation systems.

Infrared protection device composed of:

- Battery-powered transmitter with dip-switches for function selection.

- 24V AC/DC receivers (DBS01 with interlocked relay contact, with single outlet), (DBS02, with double outlet), with connections available for testing operations. 2 active channel LED indicators, 2 dead battery LED indicators.

-Maximum distance transmitter/receiver: 10 m

Technical Characteristics

Transmitter

Power: 6 V (four 1.5V AAA batteries)

Absorption: 70 µA

Degree of protection: IP54

Material: PC-ABS UL94V0 / Polycarbonate / TPA1 65 NT Marpram mar

Working temperature -20°C 55°C

Receiver

Power: 24 V a.c. - d.c.

Absorption: 48 mA

Degree of protection: IP54

Material: PC-ABS UL94V0 / Polycarbonate / TPA1 65 NT Marpram mar

Working temperature: -20°C 55°C

Dimensions and Hole Measurements

Transmitter

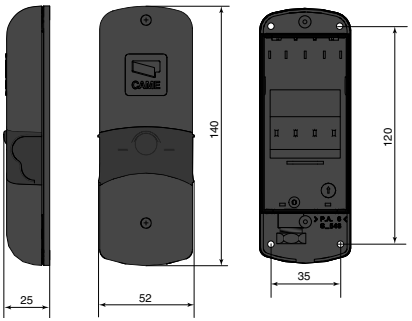

Receiver

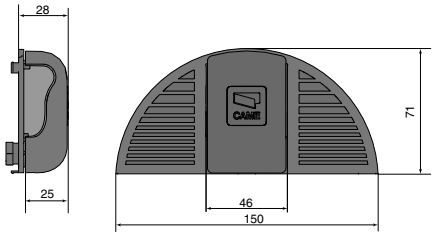

Installation

Before proceeding with the installation, it is necessary to:
- make sure that the mains power is off.
- Check that the product is installed in an area protected from bumps and that the anchorage surface is solid, and that it is secured with suitable elements (screws, inserts, etc).
- Install suitable tubes and ducts for electric cable passage to guarantee protection against mechanical damage.

Description/Electric Connections and Dip-switch functions

Transmitter

1- Battery lodging
2- Transmission LED indicator selection dip-switch
3- Connection terminal board for safety sensitive edges

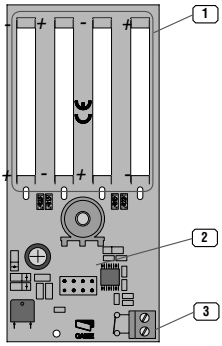

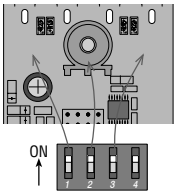

Dip-switch functions
Dip 1 ON = photo diode 1 is active
Dip 2 ON = photo diode 2 is active
Dip 3 ON = photo diode 3 is active
Dip 4 ON = **must be set to ON**

DBS 01 Single Outlet Receiver

1- Open contacts or dead battery LED indicator
2- Connection terminal board
3- Outlet selection dip-switch
4- Activated signal LED indicator

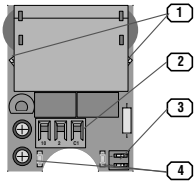

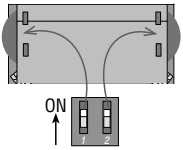

Dip-switch function
Dip 1 ON = photo diode 1 is active
Dip 2 ON = photo diode 2 is active
A single function may be assigned even if there are two safety sensitive edges

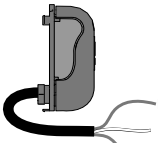

Colour codes Cables-contacts
Brown = 10
White = 2
Green = C1/C2/C3/C4

DBS 02 Double Outlet Receiver

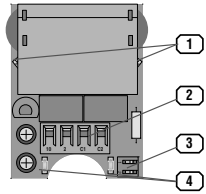

1- Open contacts or dead battery LED indicator
2- Connection terminal board
3- Outlet selection dip-switch
4- Activated signal LED indicator

Dip-switch function
Dip 1 ON = photo diode 1 is active
Dip 2 ON = photo diode 2 is active
Different functions can be assigned to the two safety sensitive edges

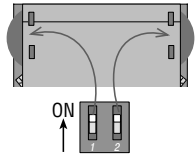

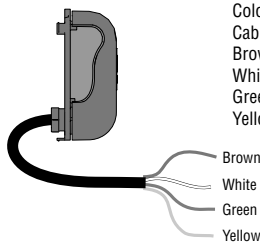

Colour codes
Cables-contacts
Brown = 10
White = 2
Green = C1/C2/C3/C4
Yellow = C1/C2/C3/C4

Example.

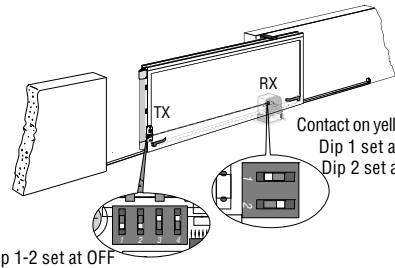

Contact on yellow cable
Dip 1 set at OFF
Dip 2 set at ON

Dip 1-2 set at OFF
Dip 3-4 set at ON

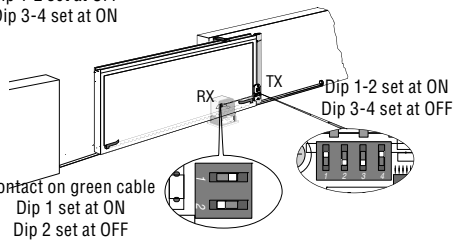

Dip 1-2 set at ON
Dip 3-4 set at OFF

Contact on green cable
Dip 1 set at ON
Dip 2 set at OFF

Note: should the door close toward the left, invert the two examples illustrated above.

Receiver Installation

Remove the plastic motor cover, press the aeration grill from the inside of the cover in order to dislodge it from the place it was originally mounted, as shown in figure 1.
Open the Receiver board as shown in figure 2

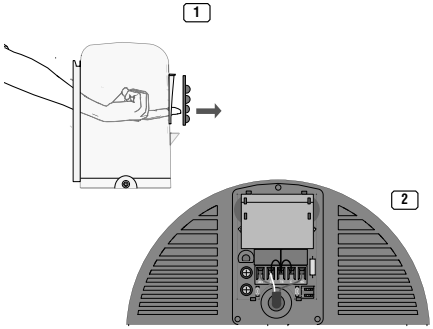

Use the dip-switches to select which photo diode to use, as shown in figure 3.
Close the receiver board with the relevant shell and secure with the screws provided as shown in figure 4.

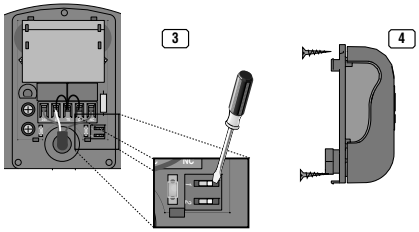

Take the cable already connected to the Receiver and place the semicircular plate with the Receiver where the aeration grid was located, hooking it to the automatic system's case, and then connect the cable to the terminal board as instructed in column 4. For BZ series automatic systems, cut off the side wings as shown in figure 5

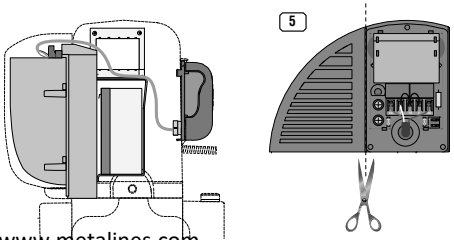

Transmitter Installation

Before proceeding with the installation of the transmitter, make sure the distance between the two photoelectric cells are the same as the measurements shown in the following figures.

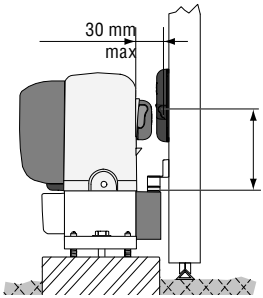

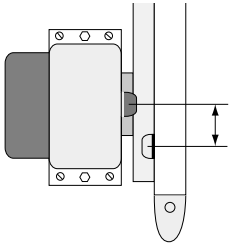

• Secure the base of the transmitter ❶, using the supplied UNI6954 3.9x32 screws ❸.

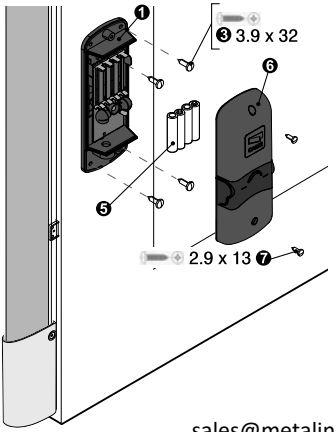

• Choose the point where the cable should go through, either making a hole in the bottom of the Receiver and the gate door or have it go through along the side, making a hole on the edge of the transmitter's cover and then passing it through the hollows of the sensitive edge's mounting bracket.

• Connect the safety sensitive edge as per the instructions in the package.

N.B. the transmitter should be connected to the safety sensitive edge with contact C.- N.C

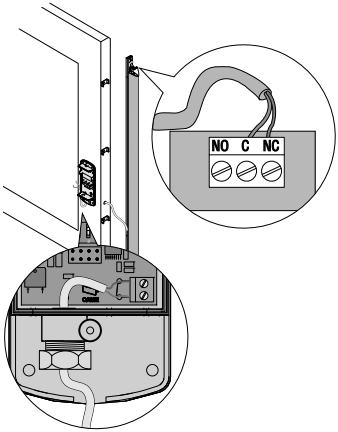

• Once it has been connected to the sensitive edge, select the photodiode (see the method and examples on page 2) and install the batteries ❺ (4 x 1.5V AAA) checking the polarity on the board.

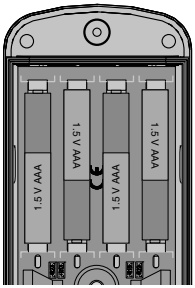

• Close the device, hooking the cover on from the top ❻ and use the supplied screws ❼ to secure it in place.

Malfunction

- The two LED indicators flashing on the Receiver mean transmitter dead batteries.

- The two LED indicators giving off steady light on the Receiver means that the signal has been interrupted, that there is a transmitter malfunction or that the system has been activated following the installation of the sensitive edge.

Demolition and Disposal

PRODUCT DISPOSAL – Our products and packaging are made up of various types of materials. Most of them (paper, plastics, etc.) may be disposed of in normal garbage collection bins and can be recycled by disposing of in specific recyclable material collection bins and disposal in authorized centres.
Batteries and any other materials containing hazardous substances, however, should be removed and given to qualified service companies for proper disposal.
Prior to disposal, it is always advisable to check specific regulations in force in the place of disposal.
PLEASE DISPOSE OF PROPERLY!

Manufacturer's declaration

CE Declaration of conformity

Ia CAME Cancelli Automatici S.p.A.
via Martiri della Libertà, 15
31030 Dosson di Casier - Treviso - ITALY
tel (+39) 0422 4940 - fax (+39) 0422 4941
internet: www.came.it - e-mail: info@came.it
Declare under their own responsibility that the following products for gate and garage door automation called:

DBS01- DBS02

Are compliant with essential requirements and with pertinent regulations established by the following directives and to the applicable parts of the standards listed below:

Electromagnetic compatibility directive 2004/108/CE
Electrical equipment designed for use within certain voltage limits directive 2006/95/CE

EN 61000-6-1 *EN 61000-6-2* *EN 61000-6-3*
EN 60335-1 *EN 13241-1*

L'amministratore delegato
Sig. Gianni Michielan

www.metalines.com sales@metalines.com
Polydon Industries Ltd, Polydon Park, Radiance Road, Doncaster, South Yorkshire DN1 2TE | **Tel:** 01302 327172 | **Fax:** 01302 380124

DBS 01- DBS 02

SYSTÈME DE COMMUNICATION POUR BORDS SENSIBLES DE SÉCURITÉ

MANUEL D'INSTALLATION

FR

"INSTRUCTIONS IMPORTANTES POUR LA SECURITE LORS DU MONTAGE"

ATTENTION : UN MAUVAIS MONTAGE PEUT PROVOQUER DE GRAVES DEGATS, SUIVRE TOUTES LES INSTRUCTIONS RELATIVES AU MONTAGE

CETTE NOTICE N'EST DESTINÉE QU'AUX INSTALLATEURS PROFESSIONNELS OU À DU PERSONNEL COMPÉTENT.

Légende des symboles

Ce symbole signale les parties à lire attentivement.

Ce symbole signale les parties concernant la sécurité.

Ce symbole signale les notes à communiquer à l'utilisateur.

Références aux normes

Les normes de référence suivantes ont été considérées pour l'appareil en objet : EN 12978, UNI EN 954-1, CEI EN 60335-1 et UNI EN 12453.

Description du dispositif

Conçu et fabriqué entièrement par CAME Cancelli Automatici S.p.A.

Garanti 24 mois sauf en cas d'altération

Prévu pour les automatismes de la série BZ-BX-BK.

Dispositif de protection à infrarouges comprenant :

- Émetteur alimenté par des piles avec des commutateurs pour sélectionner les fonctions.
- Récepteurs 24V. CA/CC (DBS01 avec contact relais interdépendant, à sortie simple), (DBS02, à sortie double), avec possibilité de branchement pour le test des services. 2 leds de signalisation canal actif, 2 leds de signalisation piles déchargées.
- Distance maximale Émetteur/ Récepteur 10 m

Caractéristiques techniques

Émetteur

Tension d'alimentation : 6 V (4 piles de 1.5V AAA)

Absorption : 70 µA

Degré de protection : IP54

Matériau : PC-ABS UL94V0 / Polycarbonate / Marpram mar TPA1 65 NT

Température de service -20°C 55°C

Récepteur

Tension d'alimentation : 24 V a.c. - d.c.

Absorption : 48 mA

Degré de protection : IP54

Matériau : PC-ABS UL94V0 / Polycarbonate / Marpram mar TPA1 65 NT

Température de service : -20°C 55°C

Dimensions d'encombrement et distance entre les trous

Émetteur

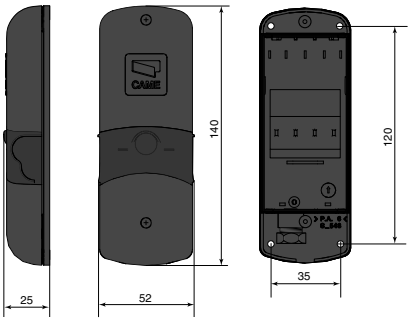

Récepteur

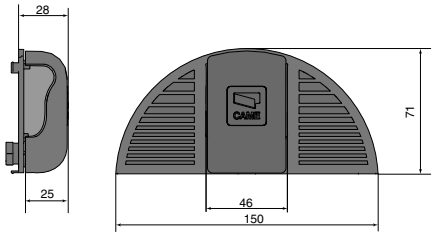

www.metalines.com sales@metalines.com
Polydon Industries Ltd, Polydon Park, Radiance Road, Doncaster, South Yorkshire DN1 2TE | Tel: 01302 327172 | Fax: 01302 380124

Récepteur

Avant de procéder au montage, il faut :
• S'assurer que le courant est coupé.
• Vérifier si le point de fixation de l'appareil est à l'abri des chocs, si les surfaces d'ancrage sont solides et si l'appareil est fixé avec des éléments appropriés (vis, chevilles, etc.) à la surface.
• Prévoir des tuyaux et des canalisations appropriés pour faire passer les câbles électriques, en en garantissant la protection contre tout dommage mécanique

Description/ Branchements électriques et fonction des commutateurs

Émetteur

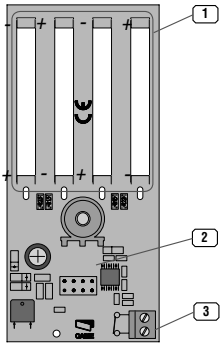

1-Logement des piles
2-Commutateur de sélection du led de transmission
3-Bornier de branchement bord sensible de sécurité

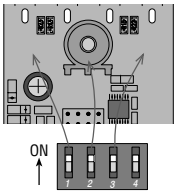

Fonction des commutateurs
Comm. 1 ON = Active la photodiode n° 1
Comm. 2 ON = Active la photodiode n° 2
Comm. 3 ON = Active la photodiode n° 3
Comm. 4 ON = **il doit être sur ON**

Récepteur à sortie simple DBS 01

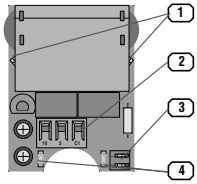

1-Led de signalisation contacts ouverts ou piles déchargées
2-Bornier de branchement
3-Commutateur de sélection sortie
4-Led de signalisation présence du signal

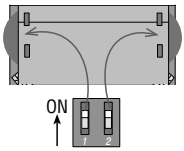

Fonction des commutateurs
Comm. 1 ON = Active la photodiode n° 1
Comm. 2 ON = Active la photodiode n° 2
Seule une fonction peut être associée même en ayant deux bords sensibles de sécurité

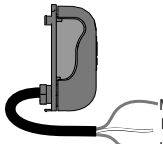

Correspondance des couleurs câbles-contacts
Marron = 10
Blanc = 2
Vert = C1/C2/C3/C4

Récepteur sortie double DBS 02

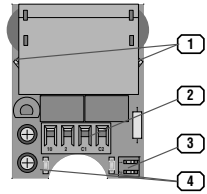

1-Led de signalisation contacts ouverts ou piles déchargées
2-Bornier de branchement
3-Commutateur de sélection sortie
4-Led de signalisation présence du signal

Fonction des commutateurs
Comm. 1 ON = Active la photodiode n° 1
Comm. 2 ON = Active la photodiode n° 2
Possibilité d'associer plusieurs fonctions aux deux bords sensibles de sécurité.

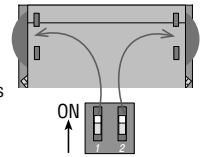

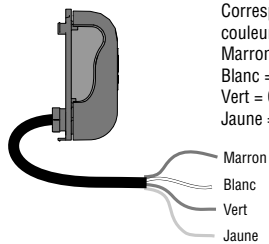

Correspondance des couleurs câbles-contacts
Marron = 10
Blanc = 2
Vert = C1/C2/C3/C4
Jaune = C1/C2/C3/C4

Exemple d'application

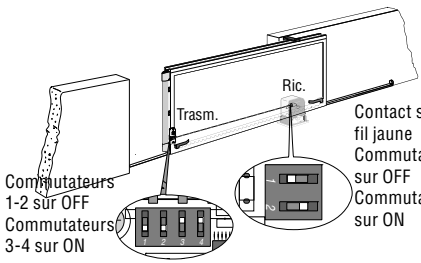

Commutateurs 1-2 sur OFF
Commutateurs 3-4 sur ON

Contact sur le fil jaune
Commutateur 1 sur OFF
Commutateur 2 sur ON

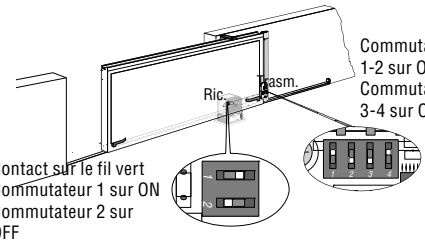

Contact sur le fil vert
Commutateur 1 sur ON
Commutateur 2 sur OFF

Commutateurs 1-2 sur ON
Commutateurs 3-4 sur OFF

N.B. Si le battant se ferme à gauche, inverser les deux exemples illustrés plus haut.

Montage du récepteur

Enlever le couvercle en plastique qui recouvre le moteur, appuyer de l'intérieur du couvercle sur la grille d'aération pour la décrocher de son logement d'origine, comme représenté sur la figure n° 1.
Ouvrir la carte du récepteur, comme représenté sur la figure n° 2.

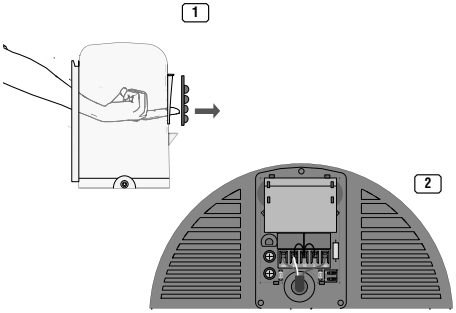

Sélectionner la photodiode à utiliser à l'aide des commutateurs, comme indiqué sur la figure n° 3.
Fermer la carte du récepteur en remettant la coque prévue à cet effet et la fixer avec les vis fournies de série, comme indiqué sur la figure n° 4.

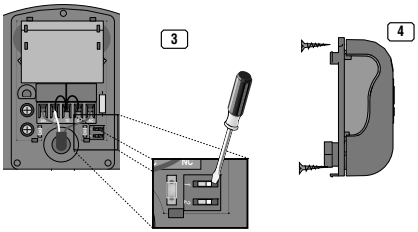

Passer le câble déjà branché au récepteur et placer la demi lune avec le récepteur où se trouvait la grille d'aération, en l'accrochant bien au boîtier de l'automatisme. Brancher ensuite le câble au bornier comme sur la colonne 4 ci-contre. Pour les automatismes de la série BZ, couper les ailettes latérales comme indiqué sur la figure n° 5.

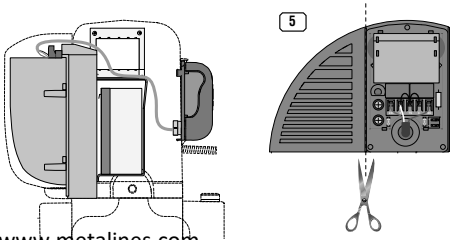

Montage de l'émetteur

Avant de commencer à monter l'émetteur, vérifier si la distance entre les deux photocellules correspond à la mesure représentée sur les dessins qui suivent.

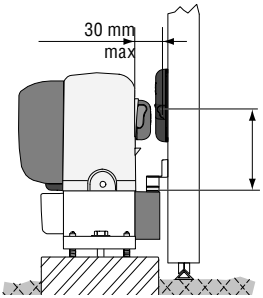

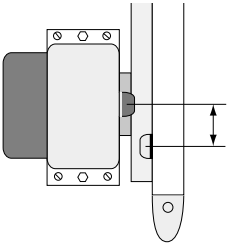

• Procédez avec la fixation du fond ❶ de l'émetteur, en utilisant les vis ❸ UNI 6954 3.9x32 en dotation.

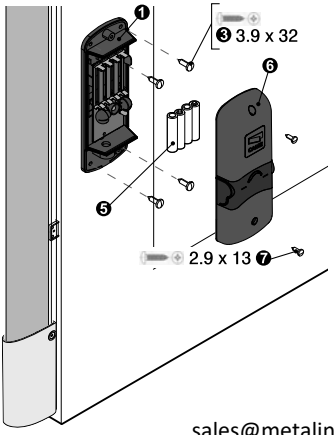

• Décider si faire passer le câble en perçant le fond du récepteur et le battant du portail ou sur le côté en perçant le bord du couvercle de l'émetteur pour ensuite le faire passer dans les cavités prévues à cet effet de la bride de fixation du bord sensible.

• Brancher le bord sensible de sécurité en suivant les instructions reportées sur l'emballage.

N.B. l'émetteur doit être branché au bord sensible de sécurité sur le contact C.- N.F.

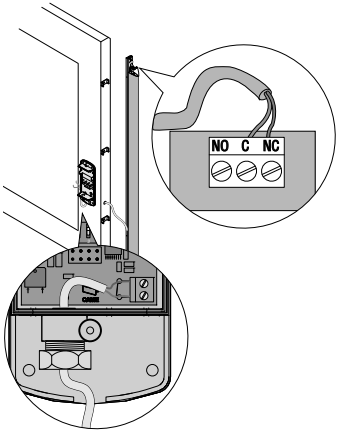

• Lorsque vous serez raccordé au bord sensible, sélectionnez le photodiode (voir modalités et exemples à la page 2) et procédez avec l'introduction des batteries ❺ (4 batteries de 1,5V AAA) en respectant la polarité indiquée sur la carte.

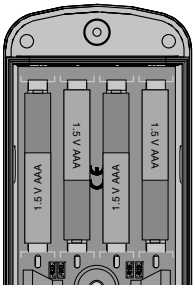

• Fermez le dispositif en attachant le couvercle ❻ en haut et en le fixant avec les vis ❼ en dotation.

Dysfonctionnements

- Les deux leds qui clignotent sur le récepteur signalent que les piles de l'émetteur (des émetteurs) sont déchargées.
- Les leds allumés fixement sur le récepteur indiquent l'interruption du signal, le mauvais fonctionnement de l'émetteur ou l'intervention du bord sensible.

Démolition et élimination

Élimination : l'appareil et l'emballage sont constitués de plusieurs types de matériaux dont la plupart (papier, plastique, etc.) peuvent être considérés comme des déchets solides urbains et donc recyclés après les avoir triés.

Il faut par contre enlever les piles ou tout autre élément du même genre contenant des substances dangereuses et les confier à des sociétés chargées de les récupérer ou de les éliminer.

Toujours se conformer à la réglementation spécifique en vigueur dans le pays où l'appareil a été utilisé.

NE PAS LE JETER N'IMPORTE OÙ !

Déclaration du fabricant

CE Déclaration de conformité

la CAME Cancelli Automatici S.p.A.
via Martiri della Libertà, 15
31030 Dosson di Casier - Treviso - ITALY
tel (+39) 0422 4940 - fax (+39) 0422 4941
internet: www.came.it - e-mail: info@came.it

Déclarent sous leur propre responsabilité que les produits suivants pour l'automatisme de portails et de portes de garage, appelés comme suit :

DBS01-DBS02

sont conformes aux conditions essentielles et aux dispositions pertinentes, établies par les Directives suivantes, et aux parties applicables des normes de référence énumérées ci-dessous :

Directive Compatibilité électromagnétique 2004/108/CE
Directive Basse Tension 2006/95/CE

EN 61000-6-1 *EN 61000-6-2* *EN 61000-6-3*
EN 60335-1 *EN 13241-1*

L'amministratore delegato
Sig. Gianni Michielan

www.metalines.com sales@metalines.com
Polydon Industries Ltd, Polydon Park, Radiance Road, Doncaster, South Yorkshire DN1 2TE | **Tel:** 01302 327172 | **Fax:** 01302 380124

DBS 01- DBS 02

KOMMUNIKATIONSSYSTEM FÜR EMPFINDLICHE SICHERHEITSKANTEN

INSTALLATIONSALEITUNG

DE

"WICHTIGE HINWEISE FÜR EINE SICHERE INSTALLATION"
ACHTUNG: DIE NICHT KORREKTE INSTALLATION KANN SCHWERE SCHÄDEN VERURSACHEN. ALLE INSTALLATIONSANLEITUNGEN GENAU BEACHTEN.
DAS VORLIEGENDE HANDBUCH IST AUßSCHLIESSLICH FÜR PROFESSIONELLE INSTALLATEURE UND FACHPERSONAL BESTIMMT.

Zeichenerklärung

Dieses Zeichen geht mit Aufmerksamkeit zu lesenden Abschnitten voraus.

Dieses Zeichen geht Abschnitten mit Sicherheitshinweisen voraus.

Dieses Zeichen geht Anmerkungen für den Benutzer

Bezugsvorschriften

Für das vorgenannten Produkt wurden die nachstehenden Bezugsvorschriften berücksichtigt: EN 12978, UNI EN 954-1, CEI EN 60335-1, UNI EN 12453.

Beschreibung der Vorrichtung

Komplett von CAME Cancelli Automatici S.p.A. entwickelt und hergestellt. Garantie 24 Monate – vorbehaltlich unsachgemäße Veränderungen.

Für Automatiksysteme der Serie BZ-BX-BK .

Infrarot-Sicherheitsvorrichtung bestehend aus:

- Batteriegespeistem Uebertragungsgeraet mit Funktionswahl durch DIP
- Empfänger 24V. WS/GS (DBS01 mit verblocktem Relaiskontakt mit Einzelausgang), (DBS02 mit Doppelausgang), mit Anschlußmöglichkeit für Service-Test. 2 Anzeige-LEDs „Kanal aktiv", 2 Anzeige-LEDs "Batterie entladen".
-Höchstabstand Uebertragungsgeraet/Empfänger 10 m.

Technische Daten

Sender

Speisespannung : 6 V (4 Batterien von 1.5V AAA)

Leistungsaufnahme : 70 µA

Schutzklasse: IP54

Material : PC-ABS UL94V0 / Polycarbonat / Marpram mar TPA1 65 NT

Betriebstemperatur: -20°C 55°C

Empfänger

Speisespannung: 24 V W.S. – G.S.

Leistungsaufnahme : 48 mA

Schutzklasse: IP54

Material: PC-ABS UL94V0 / Polycarbonat / Marpram mar TPA1 65 NT

Betriebstemperatur: -20°C 55°C

Raumbedarf und Maße der Löcher

Sender

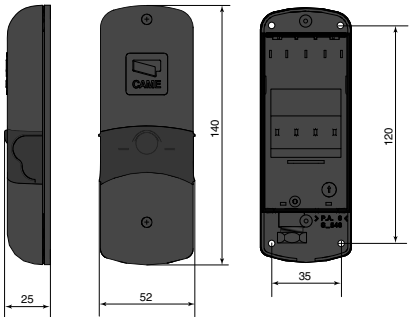

Empfänger

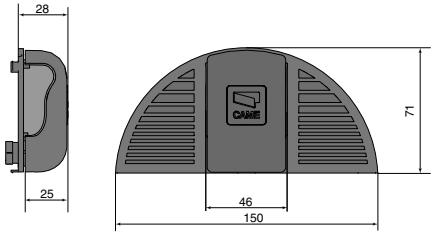

Installation

Vor der Installation:
• Überprüfen, daß die Leitungsspannung unterbrochen ist.
• Überprüfen, daß der Befestigungspunkt für das Gerät in einer stoßsicheren Zone ist, daß die Verankerungsflächen fest sind, und daß die Befestigung mit für die Oberfläche angemessenen Elementen (Schrauben, Dübeln usw.) erfolgt.
• Angemessene Rohrleitungen und Rillen für die elektrischen Kabel vorsehen und dabei beachten, daß sie gegen mechanische Schäden geschützt sind

Beschreibung/elektrische Anschlüsse und DIP-Funktionen

Empfänger

1-Batteriegehäuse
2-Wähl-DIP für Übertragungsled
3-Anschlussklemmenbrett für die empfindliche Sicherheitskante

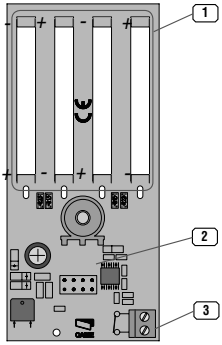

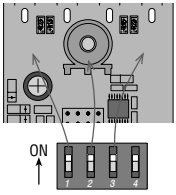

DIP-Funktion
Dip 1 auf ON = Fotodiode n°1 aktiv
Dip 2 auf ON = Fotodiode n°2 aktiv
Dip 3 auf ON = Fotodiode n°3 aktiv
Dip 4 auf ON = **muss auf ON sein**

Empfänger mit Einzelausgang DBS 01

1-Anzeige-LED „Kontakte offen oder Batterie entladen“
2-Anschlussklemmenbrett
3-DIP für Ausgangswahl
4-Anzeige-LED „Signal vorhanden“

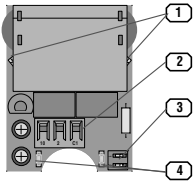

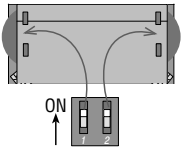

DIP-Funktion
Dip 1 auf ON = Fotodiode n°1 aktiv
Dip 2 auf ON = Fotodiode n°2 aktiv
Es kann, auch bei zwei Sicherheitskanten, nur eine Funktion zugeordnet werden.

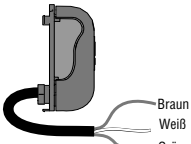

Farbenübereinstimmung
der Kabel-Kontakte
Braun = 10
Weiß = 2
Grün = C1/C2/C3/C4

Empfänger mit Doppelausgang DBS 02

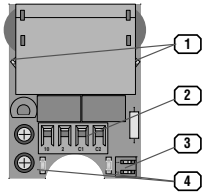

1-Anzeige-LED Kontakte offen oder Batterie entladen
2-Anschlussklemmenbrett
3-DIP für Ausgangswahl
4-Anzeige-LED „Signal vorhanden“

DIP-Funktion
Dip 1 auf ON = Fotodiode n°1 aktiv
Dip 2 auf ON = Fotodiode n°2 aktiv
Den empfindlichen Sicherheitskanten können verschiedene Funktionen zugeordnet werden.

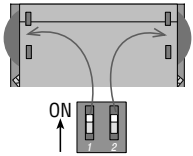

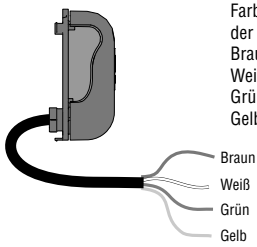

Farbenübereinstimmung
der Kabel-Kontakte
Braun = 10
Weiß = 2
Grün = C1/C2/C3/C4
Gelb = C1/C2/C3/C4

Anwendungsbeispiel

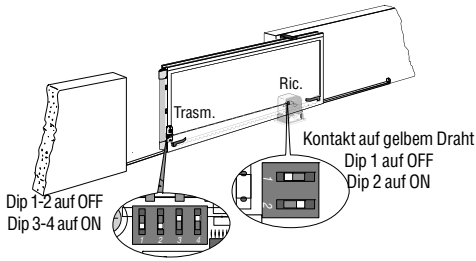

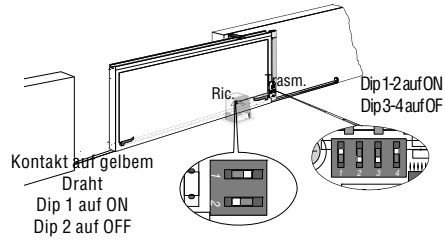

N.B. Beim Schließen des Türflügels nach links, die beiden obigen Beispiele umkehren.

Installation des Empfängers

Den Kunststoffdeckel des Motors entfernen, vom Inneren des Deckels aus auf das Belüftungsgitter drücken und es aus seinem ursprünglichen Sitz ausrasten (siehe Abb. 1).
Die Empfängerkarte, wie in Abbildung n° 2 dargestellt, öffnen.

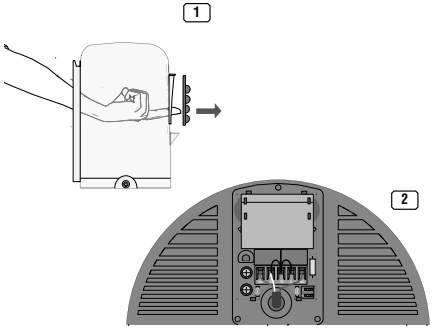

Mit dem DIP die zu benutzende Fotodiode wählen (siehe Abb. n° 3). Die Empfängerkarte mit der entsprechenden Hülle und den mitgelieferten Schrauben schließen (siehe Abb. n° 4).

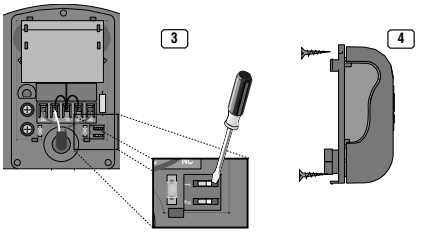

Das bereits angeschlossene Kabel zum Empfänger leiten und die Halbschale mit dem Empfänger dort anbringen, wo vorher das Belüftungsgitter seinen Sitz hatte. Dabei ist zu beachten, daß sie fest an das Automatiksystemgehäuse gekuppelt ist. Letztlich das Kabel – wie in der nebenstehenden Kolonne 4 erklärt ist – an das Klemmenbrett anschließen. .Für die Automatiksysteme der Serie BZ, die seitlichen Flügel abschneiden (siehe Abbildung n° 5).

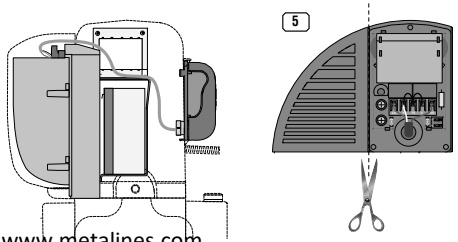

Installation des Senders

Vor der Installation des Senders ist zu überprüfen, dass die Abstände der beiden Fotozellen den in den folgenden Zeichnungen dargestellten entsprechen.

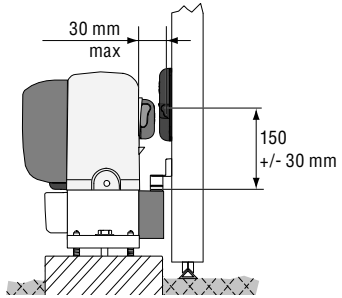

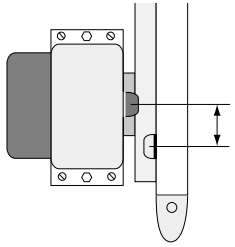

• Unterteil ❶ des Handsenders mit den mitgelieferten Schrauben ❸ UNI 6954 3.9x32 befestigen.

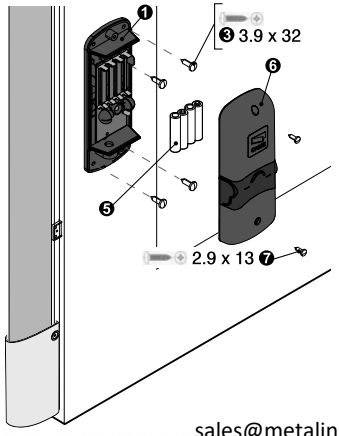

• den Kabeldurchgang wählen, und zwar durch Durchbohren des Bodens von Empfänger und Türflügel oder durch seitliches Leiten durch den Deckelrand des Senders und anschließend in die entsprechenden Vertiefungen des Befestigungsbügels der empfindlichen Sicherheitskante.

• Die empfindliche Sicherheitskante nach den in der Packung enthaltenen Anweisungen anschließen.

N.B. der Sender muß auf Kontakt C – N.C. an die empfindliche Sicherheitskante angeschlossen werden.

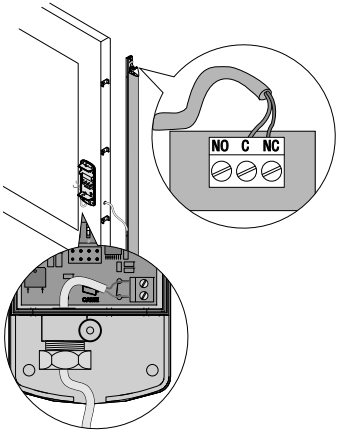

• Nach Anschluss an die Sicherheitsleiste, Photodiode auswählen (Siehe Vorgehensweise und Beispiele S. 2) und die Batterien ❺ einstecken (4 1,5V AAA). Dabei die Polangaben auf der Steckkarte beachten.

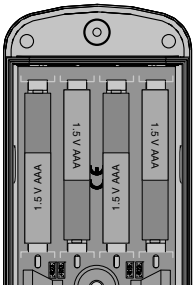

• Deckel von oben einstecken ❻ und mit den mitgelieferten Schrauben ❼ befestigen.

Störungen

- Das Blinken beider LEDs auf dem Empfänger zeigt an, daß die Batterie des/der Empfänger entladen ist/sind.

-Das auf dem Empfänger feststehend eingeschaltete LED zeigt eine Signalunterbrechung, den fehlerhaften Betrieb des Senders oder das Eingreifen der empfindlichen Kante an.

Abbruch und Entsorgung

Entsorgung:: das Produkt und die Verpackungen bestehen aus verschiedenen Materialien, von denen der größte Teil (Papier, Kunststoff usw.) als fester Stadtmüll - und daher durch die differenzierte Sammlung wiederverwertbar - entsorgt werden können.

Batterien und andere Materialien, welche gefährliche Substanzen enthalten, müßen entfernt und für ihre Entsorgung Spezialfirmen übergeben werden.

Es sollten immer die vor Ort geltenden Spezialvorschriften überprüft werden.

NICHT IN DER UMWELT ZERSTREÜEN

Erklärung des Herstellers

CE Konformitätserklärung

Ia CAME Cancelli Automatici S.p.A.
via Martiri della Libertà, 15
31030 Dosson di Casier - Treviso - ITALY
tbi (+39) 0422 4940 - fax (+39) 0422 4941
internet: www.came.it - e-mail: info@came.it
Es wird unter eigener Verantwortung erklärt, dass die nachstehend aufgeführten Produkte:

DIW01- DIW02

den grundlegenden Anforderungen und entsprechenden Bestimmungen der folgenden Richtlinien und der anzuwendenden Teilbestimmungen der im folgenden aufgeführten Gesetzesvorschriften entsprechen:

Richtlinie Über Elektromagnetische Verträglichkeit 2004/10/CE
Niederspannungsrichtlinie 2006/95/CE

EN 61000-6-1 *EN 61000-6-2* *EN 61000-6-3*
EN 60335-1 *EN 13241-1*

L'amministratore delegato
Sig. Gianni Michielan

www.metalines.com sales@metalines.com
Polydon Industries Ltd, Polydon Park, Radiance Road, Doncaster, South Yorkshire DN1 2TE | Tel: 01302 327172 | Fax: 01302 380124

DBS 01- DBS 02

SISTEMA DE COMUNICACIÓN PARA BORDES SENSIBLES DE SEGURIDAD

MANUAL DE INSTALACIÓN

ES

"INSTRUCCIONES IMPORTANTES PARA LA SEGURIDAD PARA LA INSTALACIÓN"

ATENCIÓN: LA INSTALACIÓN INCORRECTA PUEDE PROVOCAR GRAVES DAÑOS, SIGA LAS INSTRUCCIONES DE INSTALACIÓN

ESTE MANUAL ESTÁ DESTINADO ÚNICAMENTE A INSTALADORES PROFESIONALES O A LAS PERSONAS COMPETENTES.

Leyenda de los símbolos

Este símbolo indica las partes que deben leerse detenidamente.

Este símbolo indica las partes que se refieren a la seguridad.

Este símbolo indica las notas que se han de comunicar al usuario

Normativas de referencia

Para el producto en cuestión se han tenido en cuenta las siguientes normas de referencia: EN 12978, UNI EN 954-1, CEI EN 60335-1, UNI EN 12453.

Descripción del dispositivo

Diseñado y fabricado completamente por CAME Cancelli Automatici S.p.A. Garantizado por 24 meses salvo alteraciones.

Preajustado para automatizaciones serie BZ-BX-BK.

Dispositivo de protección de infrarrojos formado de:

- Transmisor alimentado con baterías con DIP para la selección de las funciones.
- Receptores 24V. AC/DC (DBS01 con contacto relé interbloqueado, con una salida), (DBS02, con dos salidas), con la posibilidad de conexión para los test de servicio. 2 LEDs de señalización de canal activo, 2 leds de señalización de batería agotada.
-Distancia máxima Transmisor / Receptor 10 m

Características técnicas

Transmisor

Tensión de alimentación: 6 V (4 baterías de 1.5V AAA)

Absorción: 70 µA

Grado de protección: IP54

Material: PC-ABS UL94V0 / Policarbonato / Marpram mar TPA1 65 NT

Temperatura de funcionamiento: -20°C 55°C

Receptor

Tensión de alimentación: 24 V a.c. - d.c.

Absorción: 48 mA

Grado de protección: IP54

Material: PC-ABS UL94V0 / Policarbonato / Marpram mar TPA1 65 NT

Temperatura de funcionamiento: -20°C 55°C

Dimensiones exteriores máximas y medidas de los agujeros

Transmisor

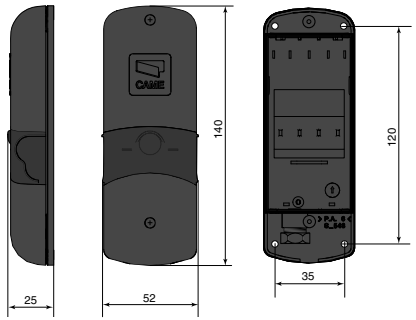

Receptor

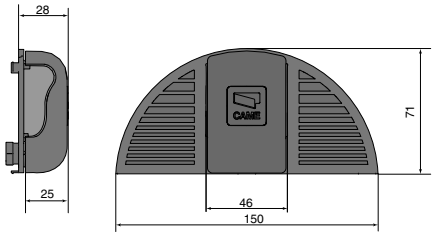

Instalación

Antes de proceder con la instalación es necesario:
• Controlar que la tensión de línea esté desconectada.
• Controlar que el punto de fijación del equipo se encuentre en una zona protegida de golpes, que las superficies de fijación sean firmes y que la fijación se realice con elementos adecuados (tornillos, tacos, etc.) para la superficie.
• Preparar tuberías y canaletas adecuadas para el paso de los cables eléctricos, garantizando la protección contra la rotura mecánica.

Descripción/Conexiones eléctricas y funciones DIP

Transmisor

1 – Alojamiento de las baterías
2 - Dip de selección led de transmisión
3 – Regleta de conexión del borde sensible de seguridad

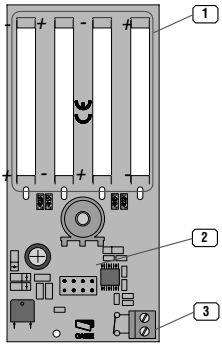

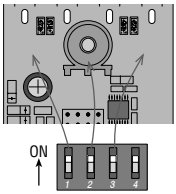

Función Dip
Dip 1 en ON = Activa fotodiodo n°1
Dip 2 en ON = Activa fotodiodo n°2
Dip 3 en ON = Activa fotodiodo n°3
Dip 4 en ON = **debe estar en ON**

Receptor de una salida DBS 01

1 - Led de señalización contactos abiertos o batería agotada
2 - Regleta de conexiones
3 - Dip de selección salida
4 - Led de señalización presencia señal

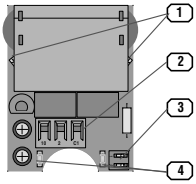

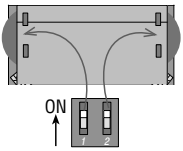

Función Dip
Dip 1 en ON = Activa fotodiodo n°1
Dip 2 en ON = Activa fotodiodo n°2
Se puede asociar una sola función incluso si hay dos bordes sensibles de seguridad

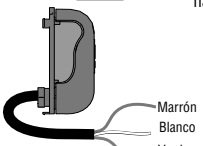

Correspondencia colores cables-contactos
Marrón = 10
Blanco = 2
Verde = C1/C2/C3/C4

Receptor de dos salidas DBS 02

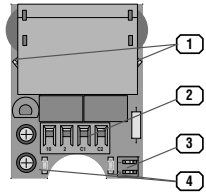

1 - Led de señalización contactos abiertos o batería agotada
2 - Regleta de conexiones
3 - Dip de selección salida
4 - Led de señalización presencia señal

Función Dip
Dip 1 en ON = Activa fotodiodo n°1
Dip 2 en ON = Activa fotodiodo n°2
Se pueden asociar diferentes funciones a los dos bordes sensibles de seguridad

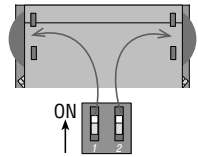

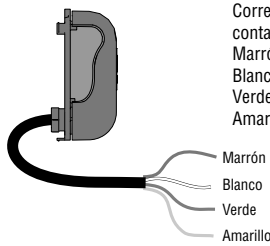

Correspondencia colores cables-contactos
Marrón = 10
Blanco = 2
Verde = C1/C2/C3/C4
Amarillo = C1/C2/C3/C4

Ejemplo de aplicación.

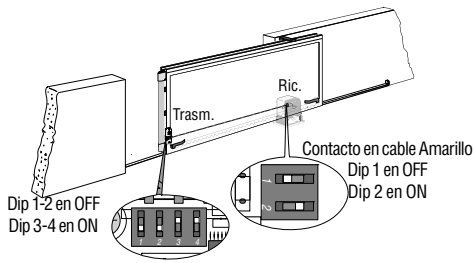

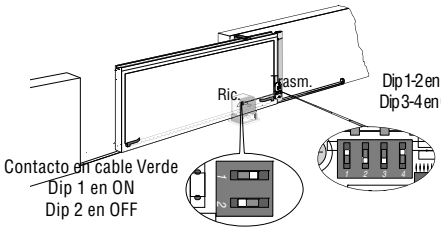

N.B. Si la hoja se cierra hacia la izquierda, invierta los dos ejemplos antedichos.

Instalación del receptor

Quite la tapa de plástico que cubre el motor, presione desde adentro de la tapa sobre la rejilla de ventilación para desengancharla de su alojamiento original, tal como se muestra en la figura n°1.
Abra la tarjeta Receptora, tal como se muestra en la figura n°2

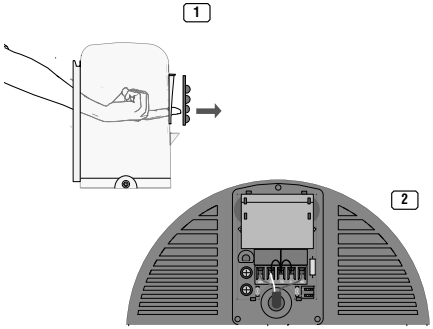

Seleccione con los dips cuál fotodiodo utilizar, tal como se muestra en la figura n°3.
Cierre la tarjeta receptora con la tapa y con los tornillos correspondientes, tal como se muestra en la figura n°4

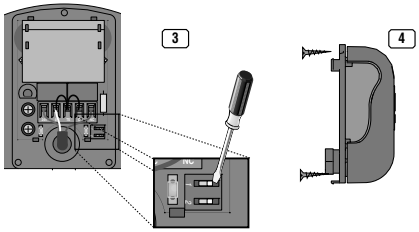

Pase el cable conectado al receptor y coloque la placa con el receptor donde estaba colocada la rejilla de ventilación, enganchándola bien a la caja de la automatización, por último, conecte el cable a la regleta de conexión tal como explicado en la columna de aquí al lado 4 . Para automatizaciones de la serie BZ, corte las aletas laterales, tal como se muestra en la figura n° 5

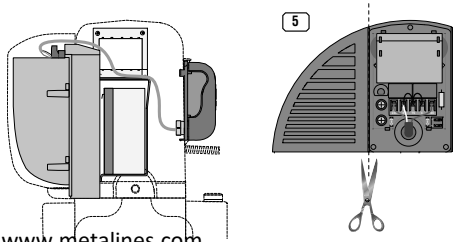

Instalación del transmisor

Antes de comenzar la instalación del transmisor, controle que las distancias entre las dos fotocélulas respeten las medidas indicadas en los siguientes dibujos..

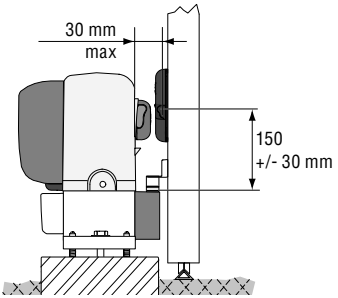

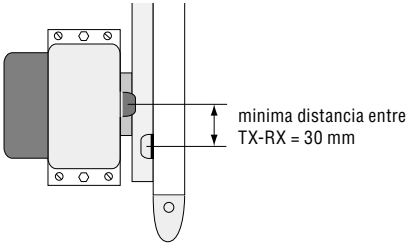

• Efectuar la fijación del fondo ❶ del emisor, utilizando los tornillos ❸ UNI 6954 3.9x32 suministrados

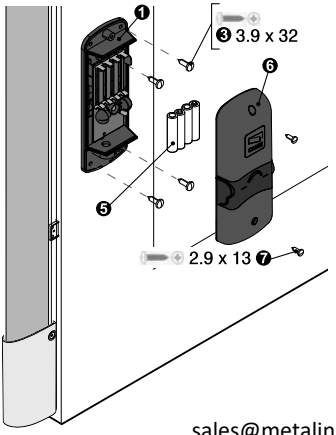

• Elija por dónde pasar el cable, si taladrar el fondo del receptor y la hoja de la cancela o hacerlo pasar por el costado, taladrando el borde de la tapa del transmisor y luego pasarlo por los agujeros del estribo de fijación del borde sensible.

• Conecte el borde sensible de seguridad siguiendo las instrucciones indicadas en su embalaje.

N.B. el transmisor se conecta al borde sensible de seguridad en el contacto C.- N.C.

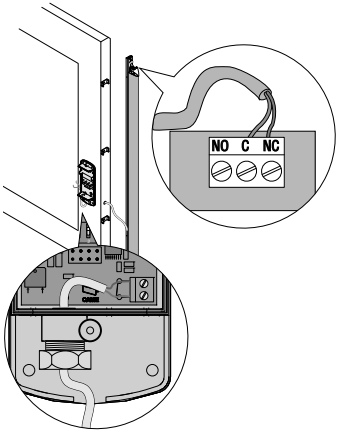

• Una vez que se ha conectado al borde sensible, seleccionar el fotodiodo (véase modalidad y ejemplos en la pág. 2) y colocar las baterías ❺ (n° 4 de 1.5V AAA) respetando la polaridad indicada en la tarjeta.

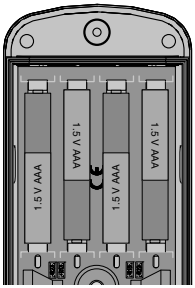

• Cerrar el dispositivo enganchando la tapa desde arriba ❻ y fijándola con los tornillos ❼ de serie.

Problemas

- Parpadean ambos leds en el receptor: señala que la batería está agotada del o de los transmisores

- Leds encendidos con luz fija en el receptor: señala la interrupción de la señal, problemas en el transmisor o activación del borde sensible.

Desguace y eliminación

Eliminación: el producto y los embalajes están hechos de diferentes tipos de materiales, la mayoría de estos (papel, plástico, etc.) pueden ser eliminados junto con los residuos urbanos y luego ser reciclados mediante recogida selectiva.

Las baterías y los posibles materiales que contengan sustancias peligrosas deben entregarse a las empresas encargadas de su recuperación y eliminación.

Controle las normativas vigentes específicas del lugar de eliminación.

¡NO ABANDONAR EN EL MEDIO AMBIENTE!

Declaración del fabricante

CE Declaración de conformidad

la CAME Cancelli Automatici S.p.A.
via Martiri della Libertà, 15
31030 Dosson di Casier - Treviso - ITALY
tel (+39) 0422 4940 - fax (+39) 0422 4941
internet: www.came.it - e-mail: info@came.it
Declaran bajo su responsabilidad que los siguientes productos para la automatización de cancelas y puertas de garaje denominados:

DBS01- DBS02

responden a los requisitos esenciales y a las disposiciones pertinentes, establecidas por las siguientes Directivas, y a las partes aplicables de las normativas de referencia mencionadas a continuación:
Directiva Compatibilidad Electromagnética 2004/108/CE
Directiva de Baja Tensión 2006/95/CE

EN 61000-6-1 *EN 61000-6-2* *EN 61000-6-3*
EN 60335-1 *EN 13241-1*

L'amministratore delegato
Sig. Gianni Michielan

www.metalines.com sales@metalines.com
Polydon Industries Ltd, Polydon Park, Radiance Road, Doncaster, South Yorkshire DN1 2TE | **Tel:** 01302 327172 | **Fax:** 01302 380124

DBS 01- DBS 02

COMMUNICATIESYSTEEM VOOR GEVOELIGE VEILIGHEIDSRIBBEN

HANDLEIDING VOOR INSTALLATIE

NL

"BELANGRIJKE VEILIGHEIDSINSTRUCTIES VOOR DE INSTALLATIE"

OPGELET: EEN VERKEERDE INSTALLATIE KAN LEIDEN TOT ERNSTIGE SCHADE. VOER ALLE INSTRUCTIES UIT VOOR DE INSTALLATIE.

DEZE HANDLEIDING IS ENKEL BESTEMD VOOR PROFESSIONELE INSTALLATEURS OF ANDERE COMPETENTE PERSONEN.

Legende symbolen

Dit symbool signaleert delen die aandachtig moeten worden doorgelezen.

Dit symbool signaleert delen die handelen over de veiligheid.

Dit symbool signaleert opmerkingen die aan de gebruiker moeten medegedeeld worden

Referentienormen

Voor het betreffende product werden de volgende referentienormen beschouwd: EN 12978, UNI EN 954-1, CEI EN 60335-1, UNI EN 12453.

Beschrijving

Volledig ontworpen en gebouwd door CAME Cancelli Automatici S.p.A. Garantie 24 maanden tenzij niet geautoriseerde handelingen werden uitgevoerd

Voorbestemd voor automatisaties uit de serie BZ-BX-BK.

Veiligheidsinrichting op IR-stralen bestaande uit:

- Zender gevoed op batterijen met DIP switch voor functieselectie.
- Ontvangers op 24V. AC/DC (DBS01 met relaiscontact met interblock, met enkele uitgang), (DBS02, met dubbele uitgang), met mogelijkheid voor aansluiting diensttesten. 2 leds voor signalering kanaal actief, 2 leds voor signalering batterij leeg.

-Maximumafstand Zender/Ontvanger 10 m

Technische eigenschappen

Zender

Voedingsspanning: 6 V (4 batterijen van 1.5V AAA)

Stroomopname: 70 µA

Beschermklasse: IP54

Materiaal:PC-ABS UL94V0 / Polycarbonaat / Marpram mar TPA1 65 NT

Werktemperatuur: -20°C 55°C

Ontvanger

Voedingsspanning: 24 V a.c. - d.c.

Stroomopname : 48 mA

Beschermklasse: IP54

Materiaal:PC-ABS UL94V0 / Polycarbonaat / Marpram mar TPA1 65 NT

Werktemperatuur: -20°C 55°C

Externe afmetingen en afmetingen van gaten

Zender

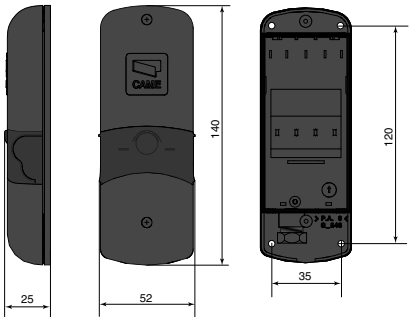

Ontvanger

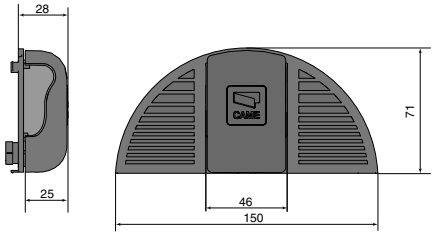

Installatie

Alvorens over te gaan tot de installatie moet u :

- Controleren dat de stroomvoorziening naar de lijn uitgeschakeld is.
- Controleren dat het bevestigingspunt van het apparaat zich bevindt in een zone beschermd tegen stoten, dat de verankeringsoppervlakken stevig zijn en dat de bevestiging aan de oppervlakken gebeurt met geschikte elementen (schroeven, pluggen, enz…).
- Zorg voor buizen en kabelkanalen voor passage van de elektrische kabels om deze te beveiligen tegen mechanische beschadigingen.

Beschrijving/Elektrische aansluitingen en DIP functies

Zender

1-Invoegplaats batterijen
2-Dip voor selectie led voor transmissie
3-Klemmenbord voor aansluiting gevoelige veiligheidsribbe

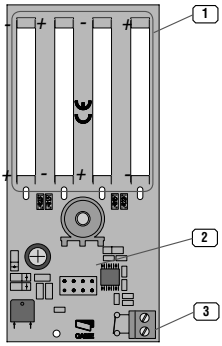

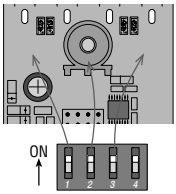

Functie Dip Switch
Dip 1 op ON = Activering fotodiode n°1
Dip 2 op ON = Activering fotodiode n°2
Dip 3 op ON = Activering fotodiode n°3
Dip 4 op ON = **moet op ON staan**

Ontvanger met enkele uitgang DBS 01

1-Led voor signalering contacten open of batterij leeg
2-Klemmenbord voor aansluiting
3-Dip voor selectie uitgang
4-Led voor signalering signaal aanwezig

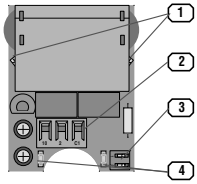

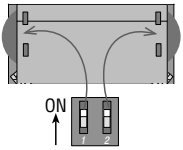

1-Led voor signalering contacten open of batterij leeg
2-Klemmenbord voor aansluiting
3-Dip voor selectie uitgang
4-Led voor signalering signaal aanwezig

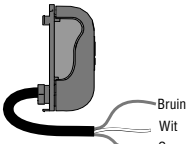

Overeenkomst kleuren kabels-contacten
Bruin = 10
Wit= 2
Groen= C1/C2/C3/C4

Ontvanger dubbele uitgang DBS 02

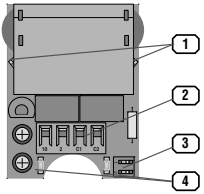

1- Led voor signalering contacten open of batterij leeg
2- Klemmenbord voor aansluiting
3-Dip voor selectie uitgang
4-Led voor signalering signaal aanwezig

Functie Dip Switch
Dip 1 ON = Activering fotodiode n°1
Dip 2 ON = Activering fotodiode n°2
Er kunnen verschillende functies geassocieerd worden aan de twee gevoelige veiligheidsribben.

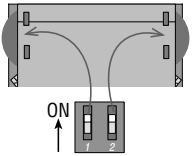

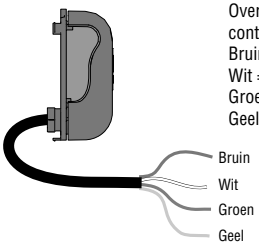

Overeenkomst kleuren kabels-contacten
Bruin = 10
Wit = 2
Groen = C1/C2/C3/C4
Geel = C1/C2/C3/C4

Toepassend voorbeeld.

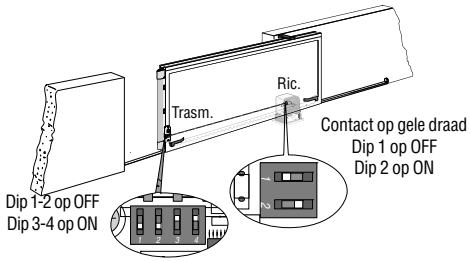

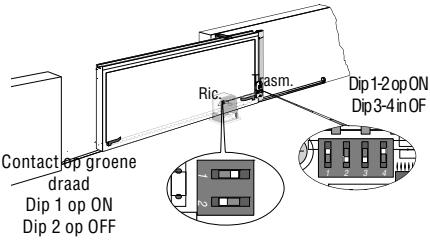

N.B. Indien de vleugel sluit naar links toe moet u de twee bovenstaande voorbeelden inverteren.

Installatie van de ontvanger

Verwijder het plastic deksel van de motor, druk vanaf de binnenkant van het deksel op het verluchtingsrooster om dit uit zijn oorspronkelijke invoegplaats los te krijgen, zoals afgebeeld in figuur 1.
Open de ontvangerskaart, zoals afgebeeld in figuur 2.

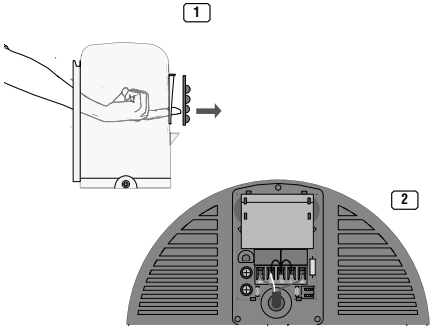

Selecteer via de dip switches welke fotodiode u wenst te gebruiken, zoals afgebeeld in figuur 3.
Sluit de ontvangerskaart met de bijbehorende koker en de bijgeleverde schroeven, zoals afgebeeld in figuur 4.

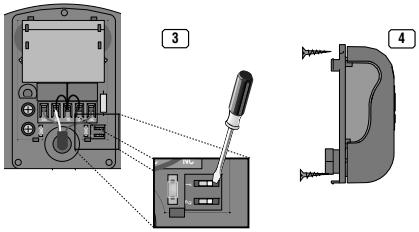

Breng de reeds op de ontvanger aangesloten kabel er door en plaats de halve maan met de ontvanger, daar waar het verluchtingsrooster ligt, en bevestig hem goed aan de automatisatiekast. Sluit tot slot de kabel aan op het klemmenbord zoals uitgelegd wordt in de kolom hiernaast 4. Voor automatisaties uit de serie BZ moet u de spietjes op de zijkant er af snijden, zoals afgebeeld in figuur 5.

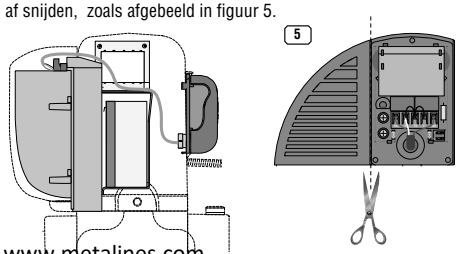

Installatie van de zender

Alvorens de installatie van de zender aan te vatten moet u controleren dat de afstanden tussen de twee fotocellen overeenstemmen met de afmetingen vermeld op de volgende tekeningen.

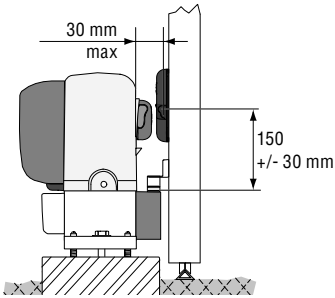

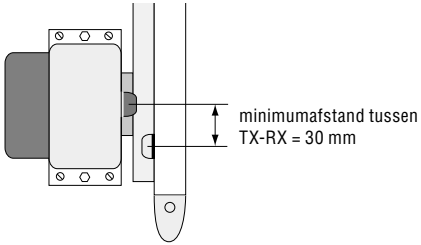

• De bodem ❶ van de zender vastzetten met de schroeven ❸ UNI 6954 3.9x32 in de verpakking.

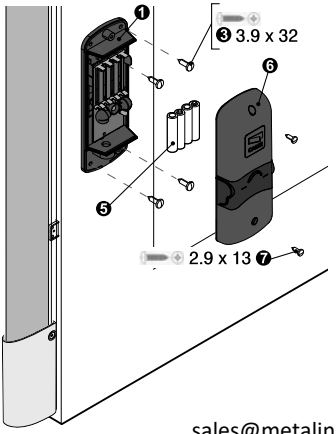

• Kies de plaats waar de kabel moet passeren, kies of u de bodem van de ontvanger en de vleugel gaat doorboren of de kabel langs de zijkant laat passeren door de rand van het deksel van de zender te doorboren, om hem vervolgens doorheen de voorziene groeven van de bevestigingsbeugel van de gevoelige ribbe te laten passeren.

• Sluit de gevoelige veiligheidsribbe aan volgens de instructies vermeld in de verpakking.

N.B. de zender moet aangesloten worden aan de gevoelige veiligheidsribbe op het contact C.- N.C.

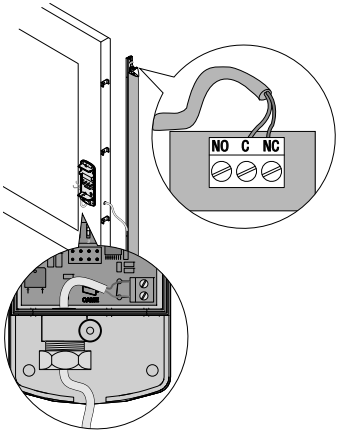

• Na het aansluiten op de veiligheidsrand selecteert u de diode (zie werkwijze en voorbeelden op pag. 2) en steekt u de batterijen ❺ erin (4 van 1.5V AAA) met de negatieve en positieve kanten in de richting op het schema.

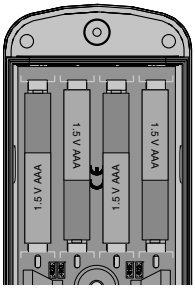

• Haak de bedekking ❻ van boven naar onder erop vast en blokkeer met de meegeleverde schroeven ❼.

Storingen

- Indien beide leds knipperen op de ontvanger betekent dit dat de batterij van de zender(s) leeg is.
- Indien de leds ononderbroken branden op de ontvanger betekent dit een onderbreking van het signaal, een storing van de zender of interventie van de gevoelige ribbe.

Afbraak en afvalverwerking

Afvalverwerking: het product en de verpakkingen bestaan uit verschillende materialen. Het grootste deel ervan (papier, plastic enz.) behoren tot de klasse van vast stadsafval en zijn dus recycleerbaar door ze correct te sorteren en weg te gooien. De batterijen en mogelijk aanwezige andere materialen die gevaarlijke stoffen bevatten moeten verwijderd worden en overhandigd worden aan ophaal- en recycleerfirma's. Controleer steeds de specifieke normen inzake afval geldig in uw land.

NIET IN HET MILIEU ACHTERLATEN!

Verklaring van de fabrikant

CE Conformiteitsverklaring

Ia CAME Cancelli Automatici S.p.A.
via Martiri della Libertà, 15
31030 Dosson di Casier - Treviso - ITALY
tel (+39) 0422 4940 - fax (+39) 0422 4941
internet: www.came.it - e-mail: info@came.it
Verklaren onder eigen verantwoordelijkheid dat de volgende producten voor de automatisatie van hekken en poorten voor garages, als volgt genaamd:

DBS01- DBS02

conform de essentiële eisen en betreffende beschikkingen zijn, vastgelegd uit de volgende Richtlijnen en toepasbare delen van de referentienormen die hier opgesomd worden:

Richtlijn Elektromagnetische Compatibiliteit 2004/108/CE
Laagspanningsrichtlijn 2006/95/CE

EN 61000-6-1 *EN 61000-6-2* *EN 61000-6-3*
EN 60335-1 *EN 13241-1*

L'amministratore delegato
Sig. Gianni Michielan

www.metalines.com sales@metalines.com
Polydon Industries Ltd, Polydon Park, Radiance Road, Doncaster, South Yorkshire DN1 2TE | Tel: 01302 327172 | Fax: 01302 380124