VIDEOKIT Serie

VIDEX®

CVK8K

6000 Series Range

VIDEX®

Series **VIDEOKIT**

Mono-familiari e Bi-familiari
One Way, Two Way

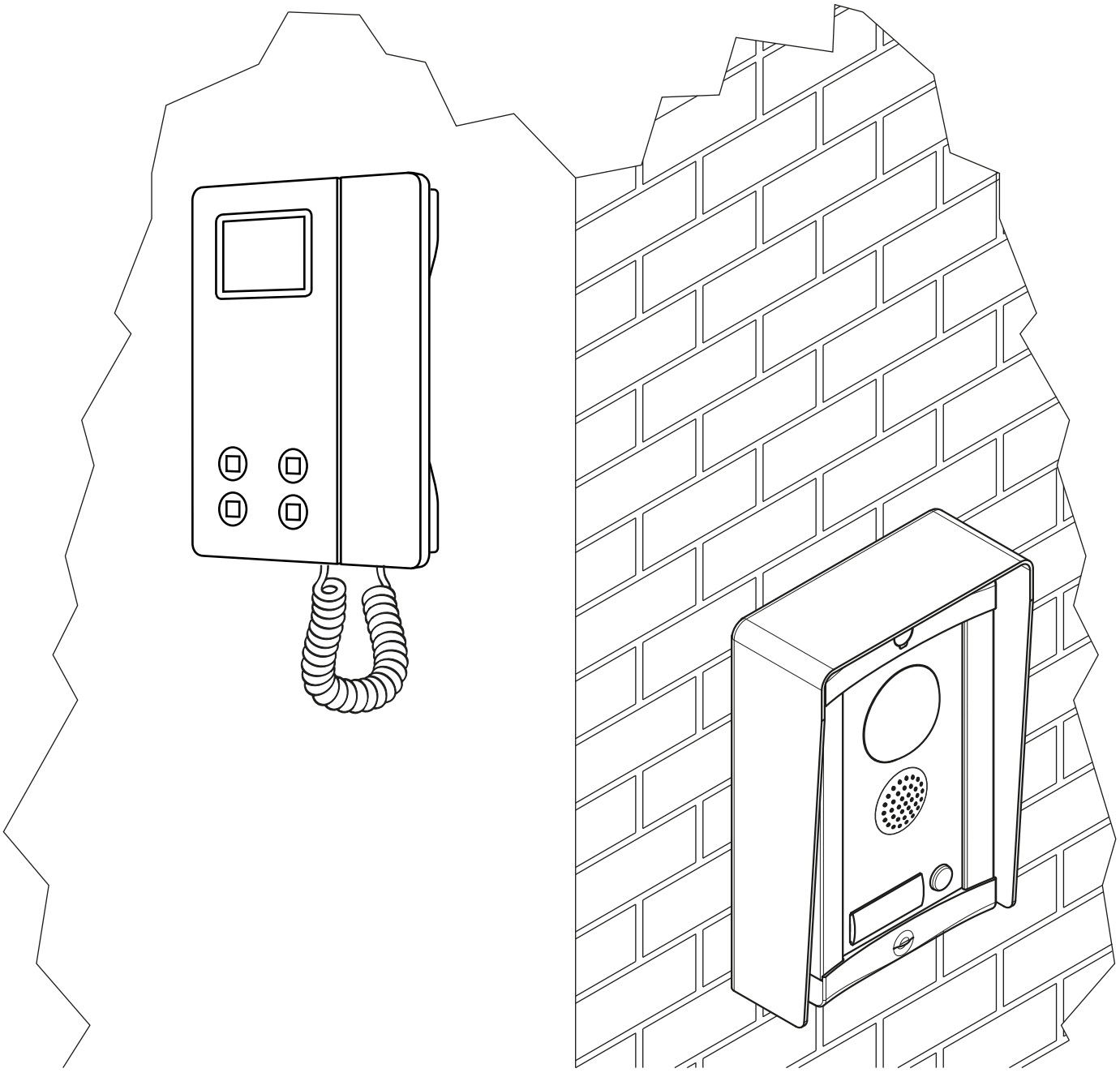

Norme Tecniche
Owner's Manual

Si raccomanda
di far installare il presente dispositivo esclusivamente da personale qualificato.

Videx Electronics S.p.A.
Via del Lavoro, 1 63846 Monte Giberto (FM) - Italy
Phone +39 0734 631669 - Fax +39 0734 632475
E-Mail info@videx.it - Web: www.videx.it

We recommend
This equipment is installed by a Competent Electrician, Security or Communications Engineer.

CVK8K/6000, CVK8K-S/6000

Videokit Monofamiliare con videocitofono e telecamera a colori

I videokit della serie CVK8K fanno parte di una nuova linea che utilizza il posto esterno con design Serie 8000. Il videocitofono fornito a corredo è Serie 3600 in una versione espressamente progettata per i videokit VIDEX 8K e 4K. L'unità di ripresa ha le dimensioni di 1,5 moduli della Serie 8000 ed è corredato dal relativo supporto da incasso (CVK8K) o superficie (CVK8K-S) in base alla versione del kit.

Grazie all'impiego della tecnologia a microprocessore sia nel modulo portiere elettrico/unità di ripresa che nel videocitofono, i kit di questa linea offrono numerose funzioni innovative tra le quali troviamo:

- Segnalazioni acustiche in merito al funzionamento del sistema in aiuto degli utenti diversamente abili;
- Possibilità di utilizzo della serratura tramite relé a contatti puliti o scarica capacitiva;
- Possibilità di collegare un pulsante per l'apertura diretta della porta d'ingresso;
- Possibilità di programmazione dei tempi d'apertura porta e conversazione;
- Possibilità di collegare fino a 4 ingressi con l'ausilio di relé d'asservimento Art.506N;
- Predisposizione per il collegamento del modulo tastiera digitale Art.8800;
- Possibilità di programmare il numero di squilli da un minimo di 2 ad un massimo di 8;
- Ingresso per chiamata di piano/locale;
- Possibilità di monitorare lo stato d'apertura-chiusura della porta tramite apposito LED presente sul videocitofono (è richiesto un filo addizionale dalla porta verso il videocitofono);
- Possibilità di programmare la funzione privacy da un minimo di 15 minuti ad un massimo di 8 ore;
- Predisposizione per il collegamento facilitato di un citofono in parallelo (max 2 indipendentemente dal numero di videocitofoni in parallelo);
- Possibilità di collegare fino a 4 videocitofoni in parallelo con funzione di intercomunicazione;
- Auto-accensione selettiva in caso di più ingressi;
- Brandeggio telecamera regolabile sia verticalmente che orizzontalmente con un'escursione massima di 10º.

Il kit comprende:

1 Unità di ripresa **Art.8833-1/Colour**. L'unità incorpora una telecamera day/night a colori CCD autofocus di alta qualità, i LED d'illuminazione ad emissione di luce bianca, la circuiteria di amplificazione audio e il portiere elettrico con un pulsante di chiamata;

1 Supporto da incasso da 1,5 moduli **Art.8855** (nella versione da superficie CVK8K-S questo articolo è rimpiazzato dalla relativa scatola da superficie **Art.8885**);

1 Tettuccio anti-pioggia da 1,5 moduli **Art.8875** (non presente nella versione da superficie CVK8K-S);

1 **Art.6056** Videocitofono a colori con monitor LCD TFT da 2.4", pulsanti di "auto-accensione", "apri-porta/intercomunicazione", "privacy" e "servizio", LED "door open" e "privacy on" e chiamata tramite nota elettronica con volume regolabile su 3 livelli. Controlli: saturazione e luminosità immagine;

1 Trasformatore di alimentazione **Art.850K** (Cont. DIN 5 Moduli tipo A).

CVK8K/6000, CVK8K-S/6000

One way videokit with colour videophone and camera

The CVK8K series is a new range of videokits that use the 8000 series external door station and the 3600 series videophone which is specific for this range of videokit and VK4K videokit. The camera/audio unit is the size of a one point five 8000 series module and is available in either flush (CVK8K) or surface (CVK8K-S) mounting versions.

As a result of using microprocessor technology in the door panel and videophone, a number of additional features have been added to enhance the operation of the videokits and give greater feedback to the visitor and user.

- *Disability friendly, acoustic signals from the door panel to inform the visitor of call status (call made, ringing, speak, door open).*
- *Two methods of operating the electric lock:- 1) Dry contact relay, 2) capacitor discharge circuit.*
- *Connections for a push to exit button.*
- *Programmable door open and conversation time.*
- *Expandable to 4 entrance panels (requires an additional relay Art.506N for each entrance panel).*
- *Facility for the connection of a codelock Art.8800.*
- *Programmable number of call tone rings from 2 to a maximum of 8.*
- *Input for local door bell push button.*
- *Door open status LED (additional wire required from the door to the videophone).*
- *Programmable timed privacy function from 15 minutes to a maximum of 8 hours.*
- *Videophones can have a maximum of two additional audio telephone handsets connected in parallel.*
- *Up to 4 videophones can be connected in parallel, all with intercommunication facility.*
- *Camera recall on all systems, with selective recall on systems with multiple entrances.*
- *Door panel camera can be adjusted horizontally and vertically (10 degrees).*

The kit comprises of.

*1 Camera unit **Art.8833-1**. The unit includes a high quality colour day/night CCD camera with auto iris lens, infrared LEDs for illumination, audio amplifiers and one button speaker unit;*

*1 Module front support with flush mounting box **Art.8855** size 1.5 modules (the surface version of the kit CVK8K-S includes the relevant surface mounting box **Art.8885**);*

*1 Rain shield **Art.8875** size 1.5 modules (not included in the surface version CVK8K-S).*

***1** **Art.6056** 6000 Series Videophone with 2.4" colour TFT flat monitor, "door open/intercommunicating call", "camera recall", "Privacy on" and "Service" push button plus "door open" and "privacy on" LEDs. Electronic call tone with 3 level adjustable volume. Controls: picture hue and brightness.*

*1 Power transformer **Art.850K** boxed in 5 Module A Type DIN BOX.*

CVKC8K/6000, CVKC8K-S/6000

Videokit Monofamiliare a colori più tastiera digitale

Come i kit **CVK8K/6000** e **CVK8K-S/6000**, ma con l'aggiunta di un modulo tastiera digitale **Art.8800** e con supporto da incasso da 2,5 moduli **Art.8857** più tettuccio anti-pioggia **Art.8877** nella versione da incasso o scatola da superficie da 2,5 moduli **Art.8887** nella versione da superficie.

L'utente, dall'esterno, può aprire la porta d'ingresso digitando il proprio codice di accesso dalla tastiera.

CVKC8K/6000, CVKC8K-S/6000

One way colour videokit plus a codelock module

*As **CVK8K/6000**, **CVK8K-S/6000** with the addition of a standalone codelock module **Art.8800**. Flush mounting module support size 2.5 modules **Art.8857** plus rainshield **Art.8877** in the flush version of the videokit or Surface mounting module support size 2.5 modules **Art.8887** in the surface mounting version of the videokit.*

The user can open the door from outside by typing the relevant access code into the keypad.

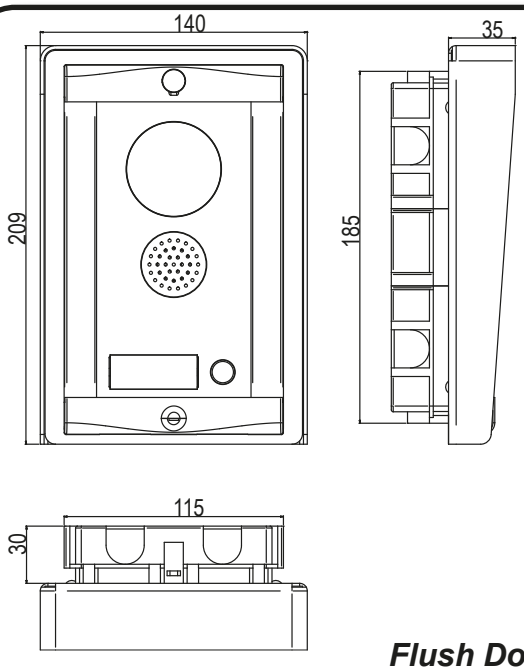

CVK8K

Flush Door Station
Posto Esterno da Incasso

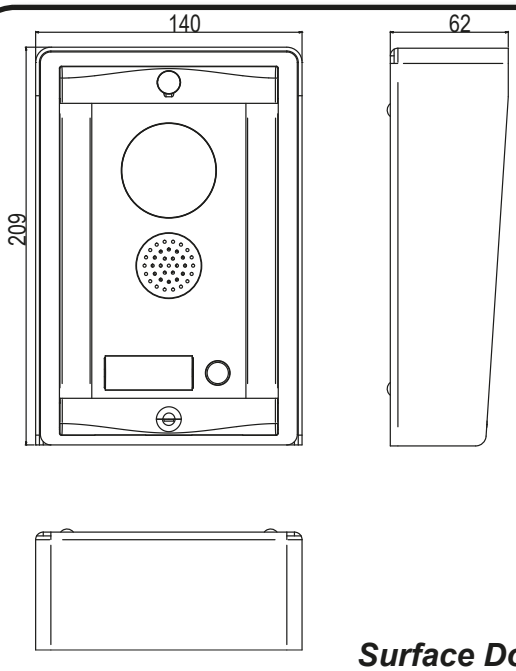

CVK8K-S

Surface Door Station
Posto Esterno da Superficie

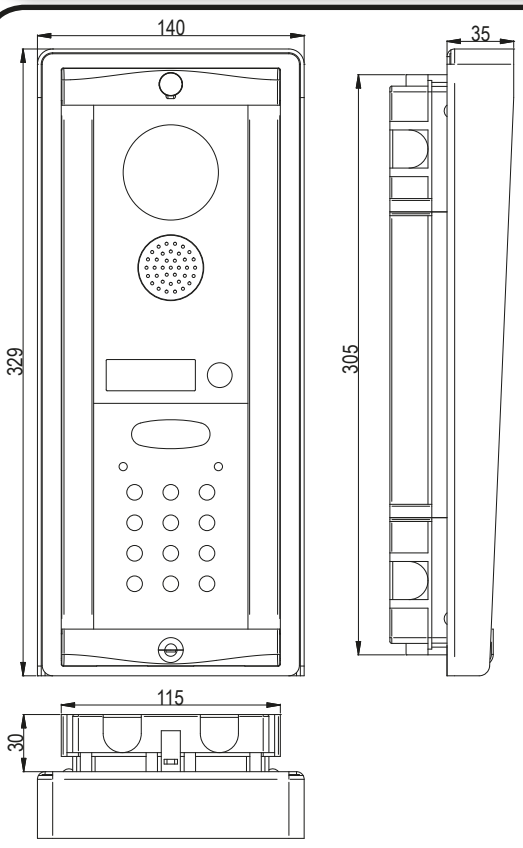

CVKC8K

Flush Door Station
Posto Esterno da Incasso

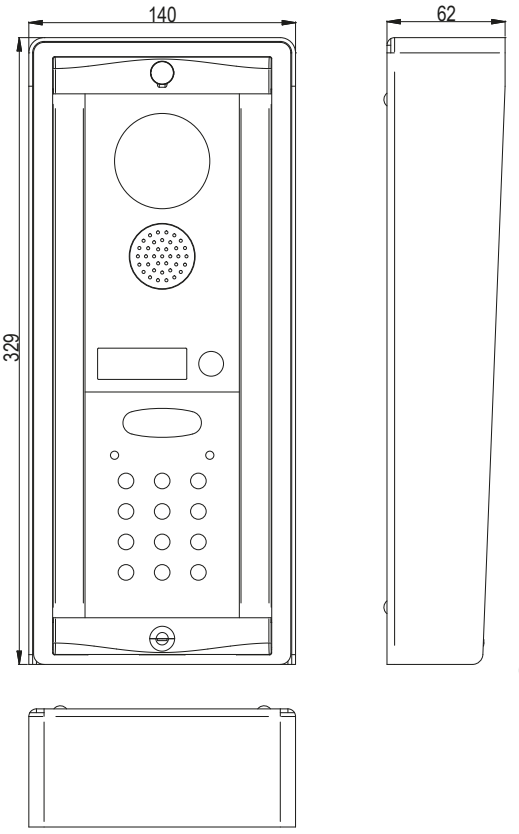

CVKC8K-S

Surface Door Station
Posto Esterno da Superficie

Tutti i videokit indicati di lato sono disponibili anche in versione bi-familiare con 2 videocitofoni, 2 trasformatori e unità di ripresa a 2 pulsanti Art.8833-2: CVK8K-2, CVK8K-2S, CVKC8K-2, CVKC8K-2S.

All videokit above are available in two button version with 2 videophones, 2 power transformers and camera unit with 2 call push buttons Art.8833-2: CVK8K-2, CVK8K-2S, CVK-C8K-2, CVKC8K-2S.

MARCATURA CE

La marcatura CE di conformità indica che il prodotto soddisfa i requisiti delle Direttive della Comunità Economica Europea in vigore in particolare EMC 2004/108/ECC, LVD 2006/95/ECC e la CE-MARKING 93/68/ECC ad esso applicabili. La marcatura CE, apposta sui prodotti dal fabbricante (o da un suo mandatario) sotto la propria responsabilità, è stata creata con l'intento di eliminare gli ostacoli alla circolazione dei prodotti all'interno degli Stati membri dell'Unione Europea armonizzando diverse normative a carattere nazionale.

CE *MARKING*

CE conformity marking indicates that the product respects the requirements of the applicable European Community Directives in force specifically EMC 2004/108/ECC, LVD 2006/95/ECC e la CE-MARKING 93/68/ECC.
CE marking is applied by the manufacturer (or party delegated to do so by the manufacturer) under their own responsibility. It was created to eliminate obstacles to the circulation of products in European Union Member States by harmonising different national standards.

VIDEOCITOFONO SERIE 6000
Pulsanti, LED, Controlli, Impostazioni e Segnali

VIDEOPHONE 6000 SERIES
Push Buttons, LEDs, Controls, Settings & Signals

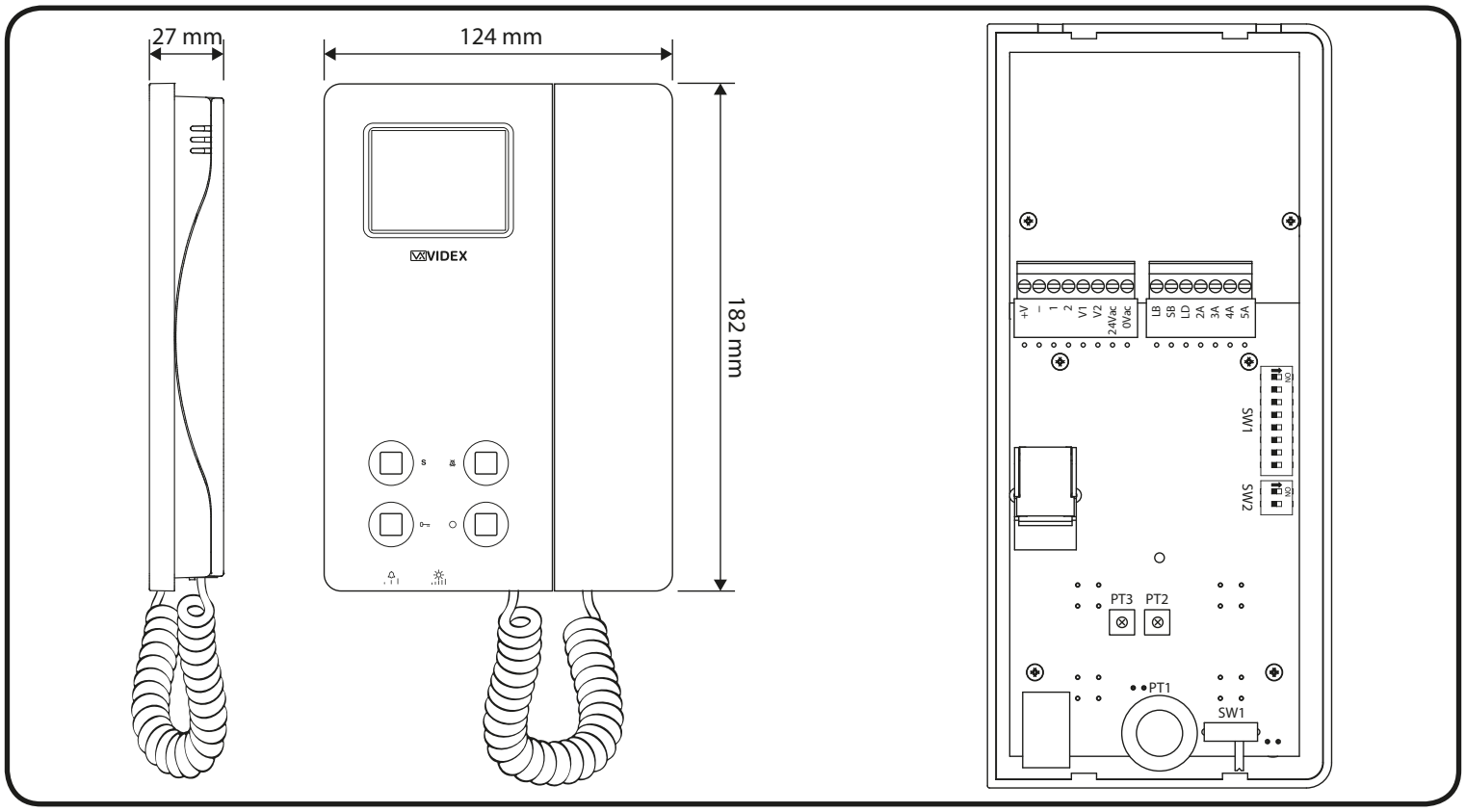

Pulsanti		*Push Buttons*
Pulsante di servizio. Chiude il morsetto “SB” (open collector 24Vdc 100mA max) verso massa per tutto il tempo che resta premuto.	S	**Service push button.** Shorts the “SB” terminal to GROUND (open collector 24Vdc 100mA max) while the button remain pressed.
Pulsante di auto-accensione. Sollevare la cornetta e premere il pulsante (una volta per il posto esterno 1, due volte per il posto esterno 2 e così via fino a 4 ingressi): il relativo LED si accende insieme al monitor che mostra il video proveniente dall’esterno. La fonia verso l’esterno è attiva ed è possibile aprire la porta premendo il pulsante chiave 0⊸.	○	***Camera recall button.*** *Pick up the handset then press the button (Press once for door/gate 1, twice for 2 and so on up to a maximum of 4 entrances): the relevant LED switches ON and the monitor switches on showing the video from the door panel. The speech is also live and the door can be opened by pressing* 0⊸.
Pulsante apri-porta/chiamata intercomunicante. Con la cornetta sollevata a seguito di una risposta o di una auto-accensione, premere questo pulsante per aprire la porta. Il relativo LED segnala lo stato di apertura della porta se il morsetto 14 sulla scheda di connessione è stato opportunamente collegato. <u>Come pulsante di chiamata intercomunicante è operativo solo quando il sistema è in stand-by</u>. La modalità intercomunicante dipende dalla posizione dello switch 4 dell’SW1: OFF Intercomunicazione solo tra appartamenti - sollevare la cornetta e premere il pulsante chiave per chiamare il videocitofono nell’altro appartamento. Un eventuale tono di occupato segnala che l’altro appartamento è in conversazione con l’esterno. ON Intercomuncazione solo tra videocitofoni dello stesso appartamento - sollevare la cornetta e premere il pulsante chiave 1, 2, 3 o 4 volte per chiamare il videocitofono con indirizzo d’interno 1, 2, 3 o 4. <u>Qualsiasi conversazione intercomunicante è sempre interrotta da una chiamata esterna.</u>	0⊸	***Door-open / intercommunicating call button.*** *With the handset lifted and speech lines open to the entrance panel, press this button to open the door. If the terminal 14 is properly connected the relevant LED remains switched ON until the door is closed.* *<u>Intercommunication only works when the system is in stand-by condition</u>.* *Switch 4 of the SW1 dip-s witch selects the type of intercommunication:* *OFF Intercommunication between two apartments - pick up the handset and press the key button to call the videophone(s) in the other apartment. A busy tone will signal that the other videophone is in conversation with the door station and so cannot be called.* *ON Intercommunication between videophones in the same apartment - pick up the handset and press the key button one, two, three or four times to call videophone with extension address 1, 2, 3 or 4 (Set on dip-switch 2&3 of SW1).* *<u>Any intercommunicating conversation is always interrupted by an external call (i.e. External calls take priority).</u>*
Pulsante “privacy” ON-OFF. In stand-by, questo pulsante attiva (LED acceso)/disattiva (LED spento) la funzione “privacy”, in ogni caso la funzione si disattiva automaticamente allo scadere del tempo programmato. Con il servizio attivo il videocitofono non riceve le chiamate.	🔕	***Privacy ON-OFF button.*** *When the system is in stand-by, the pressing of this button activates (LED switched on) or disables (LED switched off) the “privacy” service. The service is automatically disabled when the programmed privacy time expires. When the service is enabled the videophone does not receive calls.*

LED		*LEDs*
DOOR OPEN LED: può essere utilizzato per qualsiasi genere di segnalazione (di norma lo stato di apertura/chiusura della porta). Richiede una connessione adeguata al tipo di segnalazione	0⊸	*DOOR OPEN LED: can be used to indicate the status of a door or gate. It requires a switched 12Vdc connection to terminal 14.*
PRIVACY ON/OFF LED: *Quando il videocitofono è in stand-by segnala lo stato di attivazione (accesi) /disattivazione (spento) del servizio privacy;*	🔕	*PRIVACY ON/OFF LED:* *When the videophone is in stand-by, this LED signals the privacy service status (ON = service enabled, OFF = service disabled) ;*

Controlli		Controls
SW1 Regolazione Volume nota dichiamata (3 Livelli)	🔔	*SW1 Call tone volume control (3 levels)*
PT1 Regolazione Luminosità	☼	*PT1 Brightness control*
PT2 Regolazione Colore	PT2	*PT2 Hue control*
PT3 Regolazione Contrasto	PT3	*PT3 Contrast control*

Impostazioni (Dip-Switch) / *Settings (Dip-Switches)*

L'impostazione del videocitofono viene eseguita tramite i 2 banchi dip-switch. / *The videophone setup is carried out by the 2 dip-switch banks.*

DIP-SWITCH a 8 VIE (SW1) / ***8 WAY DIP-SWITCH (SW1)***

Switch 1	**Indirizzo d'Appartamento**		*Switch 1*	*Apartment Address*
OFF	1		*OFF*	*1*
ON	2		*ON*	*2*
Switch 2,3	**Indirizzo Interno**		***Switches 2,3***	***Extension Address***
OFF OFF	1		*OFF OFF*	*1*
ON OFF	2		*ON OFF*	*2*
OFF ON	3		*OFF ON*	*3*
ON ON	4		*ON ON*	*4*
Switch 4	**Intercomunicazione**		***Switch 4***	***Intercommunication***
OFF	tra i videocitofoni dei due appartamenti		*OFF*	*Between videophones of the two apartment*
ON	tra i videocitofoni dello stesso appartamento		*ON*	*Between videophones in the same apartment*
Switch 5,6	**Numero di squilli**	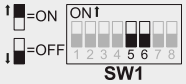	***Switches 5,6***	***Number of Rings***
OFF OFF	2		*OFF OFF*	*2*
ON OFF	4		*ON OFF*	*4*
OFF ON	6		*OFF ON*	*6*
ON ON	8		*ON ON*	*8*
Switch 7,8	**Durata Privacy**		***Switches 7,8***	***Privacy duration time***
OFF OFF	15 minuti		*OFF OFF*	*15 minutes*
ON OFF	1 ora		*ON OFF*	*1 hours*
OFF ON	4 ore		*OFF ON*	*4 hours*
ON ON	8 ore		*ON ON*	*8 hours*

DIP-SWITCH a 2 VIE (SW2) / ***2 WAY DIP-SWITCH (SW2)***

Il dip-switch a 2 vie serve per adattare l'impedenza del segnale video. L'impostazione di default è "ON" per entrambi gli switch (75 Ohm): in presenza di più videocitofoni collegati in parallelo (senza distributore video), gli switch devono rimanere entrambi ad "ON" solo per l'ultimo (in ordine di connessione) videocitofono, mentre per tutti gli altri devono essere impostati entrambi ad "OFF".	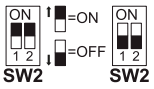	*The two way dip-switch adjusts the impedance of the video signal. The default setting is "ON" for both switches (75 Ohm): when there are more videophones in parallel connection (without video distributor) both switches must be "ON" only on the last videophone (looking at the connection order) while for all other videophones both switches must be set to "OFF".*

Segnali sulla morsettiera / *Signals on connection terminals*

Ingresso/Uscita 20Vdc (come ingresso 16÷20Vdc 0,5A – come uscita 20Vdc 0,5A max)	**+V**	*20Vdc Input/Output (As input 16÷20Vdc 0,5A – as output 20Vdc 0,5A max)*
Riferimento di massa per il morsetto +V	**–**	*Ground reference for +V terminal.*
Uscita fonia proveniente dal microfono della cornetta e segnale dati (12V circa in stand-by, 5V circa in conversazione)	**1**	*Speech line output from handset's microphone and data signal (Approx. 12V in stand-by, 5V during a conversation)*
Ingresso fonia verso l'altoparlante della cornetta (12V circa in stand-by, 3V circa in conversazione)	**2**	*Speech line input toward the handset's loudspeaker (Approx. 12V in stand-by, 3V during a conversation)*
Segnale video bilanciato 1 sinc.-	**V1**	*Balanced video signal 1 sync.-*
Segnale video bilanciato 2 sinc.+	**V2**	*Balanced video signal 2 sync.+*
Ingresso d'alimentazione 24Vac 1A max	**24Vac**	*24Vac 1A max power input*
Ingresso d'alimentazione 0Vac	**0Vac**	*0Vac power input*
Ingresso per chiamata locale (5V stand by, 0V in funzione)	**LB**	*Local call input (5V in standby, 0V to trigger)*
Uscita pulsante di servizio di tipo attivo basso abilitata dalla pressione del pulsante **S** (Open collector 24Vdc 100mA max)	**SB**	*Service button (open collector) active low output. SB goes low when the* **S** *button is pressed (Open Collector 24Vdc 100mA max)*
Ingresso 12Vdc per LED di segnalazione porta aperta	**LD**	*12Vdc input for door-open LED*
Ingresso fonia verso l'altoparlante del citofono collegato in parallelo (12V circa in stand-by e 3V circa in conversazione)	**2A**	*Speech line input toward the loudspeaker of the parallel telephone (Approx. 12V in stand-by, 3V during a conversation)*
Uscita commutata riferimento di massa citofono in parallelo	**3A**	*Switched ground for parallel telephone*
Uscita tono di chiamata per citofono in parallelo	**4A**	*Output call tone for parallel telephone*
Ingresso comando apri-porta citofono in parallelo	**5A**	*Input for door-open command from parallel telephone*

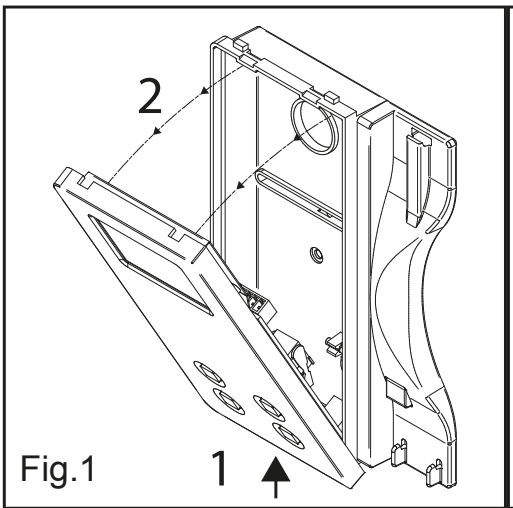

Fig.1

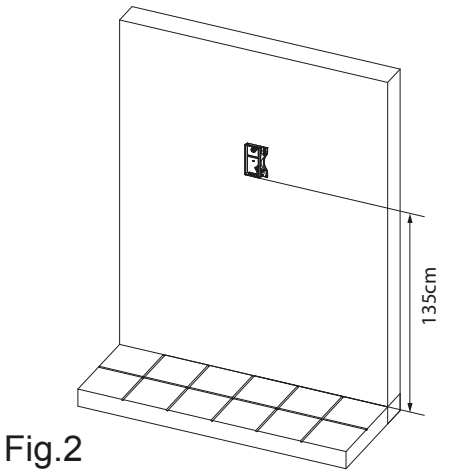

Fig.2

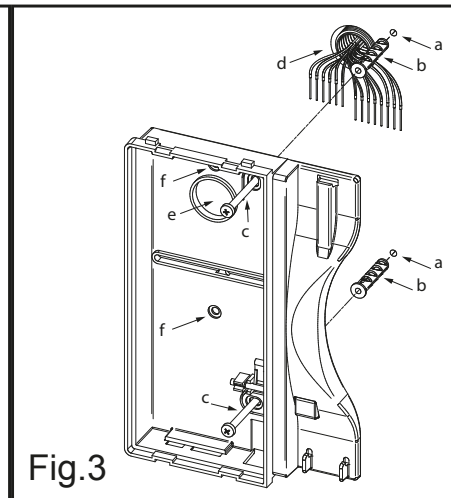

Fig.3

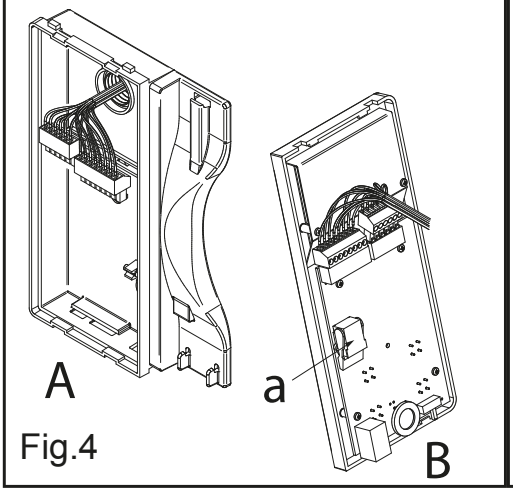

Fig.4

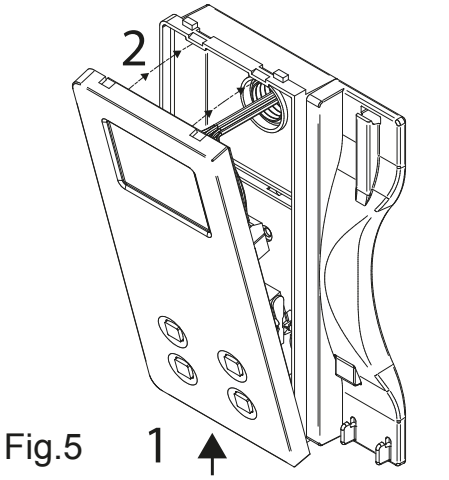

Fig.5

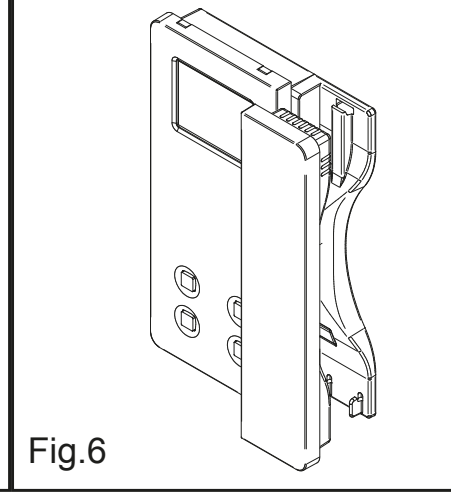
Fig.6

- Per installare il videocitofono è necessario aprirlo separando la base dal coperchio che ospita tutta l'elettronica dello stesso: scollegare la cornetta dal videocitofono rimuovendo il relativo plug quindi, facendo riferimento alla figura 1, premere leggermente la parte inferiore sganciando contemporaneamente la parte superiore tirandola verso l'esterno.
- Appoggiare a parete la base del videocitofono ad una altezza di circa 135cm (Fig.2) dal pavimento finito e prendere i riferimenti per i fori di fissaggio "a" (Fig.3), tenendo presente che i conduttori "d" (Fig.3) devono passare attraverso l'apertura "e" (Fig.3). Se per l'uscita da parete dei conduttori si utilizza la scatola da incasso 503, murare la stessa in posizione verticale lasciando circa 140cm tra la base e il pavimento finito.
- Facendo riferimento alla figura 3, realizzare i fori "a", inserire al loro interno i tasselli ad espansione "b" e fissare la base del videocitofono alla parete tramite le viti "c" avendo cura di passare i conduttori "d" attraverso la fessura "e". Se è stata utilizzata la scatola da incasso 503, fissare a parete la base tramite i fori "f" (a passo con le linguette di fissaggio della 503) utilizzando le viti "c".
- Come mostrato in figura 4A, eseguire il collegamento dei conduttori alle morsettiere mobili secondo lo schema fornito a corredo. Connettere le morsettiere all'elettronica ancorata al coperchio del videocitofono come mostrato in figura 4B. Collegare la cornetta al coperchio e procedere al test dell'impianto prima di chiudere il videocitofono: i trimmer di regolazione volume microfono, contrasto e saturazione immagine sono accessibili solo a videocitofono aperto. **N.B. durante il collaudo è necessario sostenere manualmente il peso del coperchio e chiudere manualmente il gancio a bilancere (rif."a" fig.4B) della cornetta.**
- Una volta testato l'impianto ed effettuate le necessarie regolazioni, scollegare la cornetta dal coperchio e procedere alla chiusura del videocitofono come mostrato in figura 5: agganciarlo prima nella parte inferiore quindi nella parte superiore fino allo scatto dell'incastro.
- Ricollegare la cornetta ed agganciarla come mostrato in figura 6.

- *In order to install the videophone, it is necessary to remove the cover, which contains all the electronics, from the base: firstly disconnect the handset from the videophone (by removing its plug from the videophone), then press lightly the bottom part of the videophone and simultaneously pulling outwards the upper part as shown in figure 1.*
- *Put the base of the unit on the wall at approx. 135cm from the finished floor to mark the points for the fixing holes "a" (figure 2) remembering that the wires "d" (figure 3) must be fed through the hole "e" (figure 3). If you use the flush mounting box 503, embed it into the wall vertically at approx. 140cm from the finished floor and the base.*
- *Following figure 3, make the holes "a", insert the wall plugs "b" and fix the base with the screws "c" feeding the wires "d" into the hole "e". If you have used the box 503, fix the base to the wall through the holes "f" using the screws "c".*
- *As shown in figure 4A, connect the wires to the removable terminals following the provided installation diagram. Connect the terminal blocks to the electronics contained in the cover as shown in figure 4B. Reinsert the handset and test system before closing: Note: Contrast and hue trimmers can be adjusted only if the videophone is open.* ***Note while testing the system, it is advisable to hold the cover with your hand closing manually the hook switch of the handset (see figure 4B reference "a").***
- *Once testing is complete and all the necessary adjustments are made, disconnect the handset from the cover and close the unit as shown in figure 5: first hook it on the bottom then push in the top until you hear the clip.*
- *Reconnect the handset and hang it as shown in figure 6.*

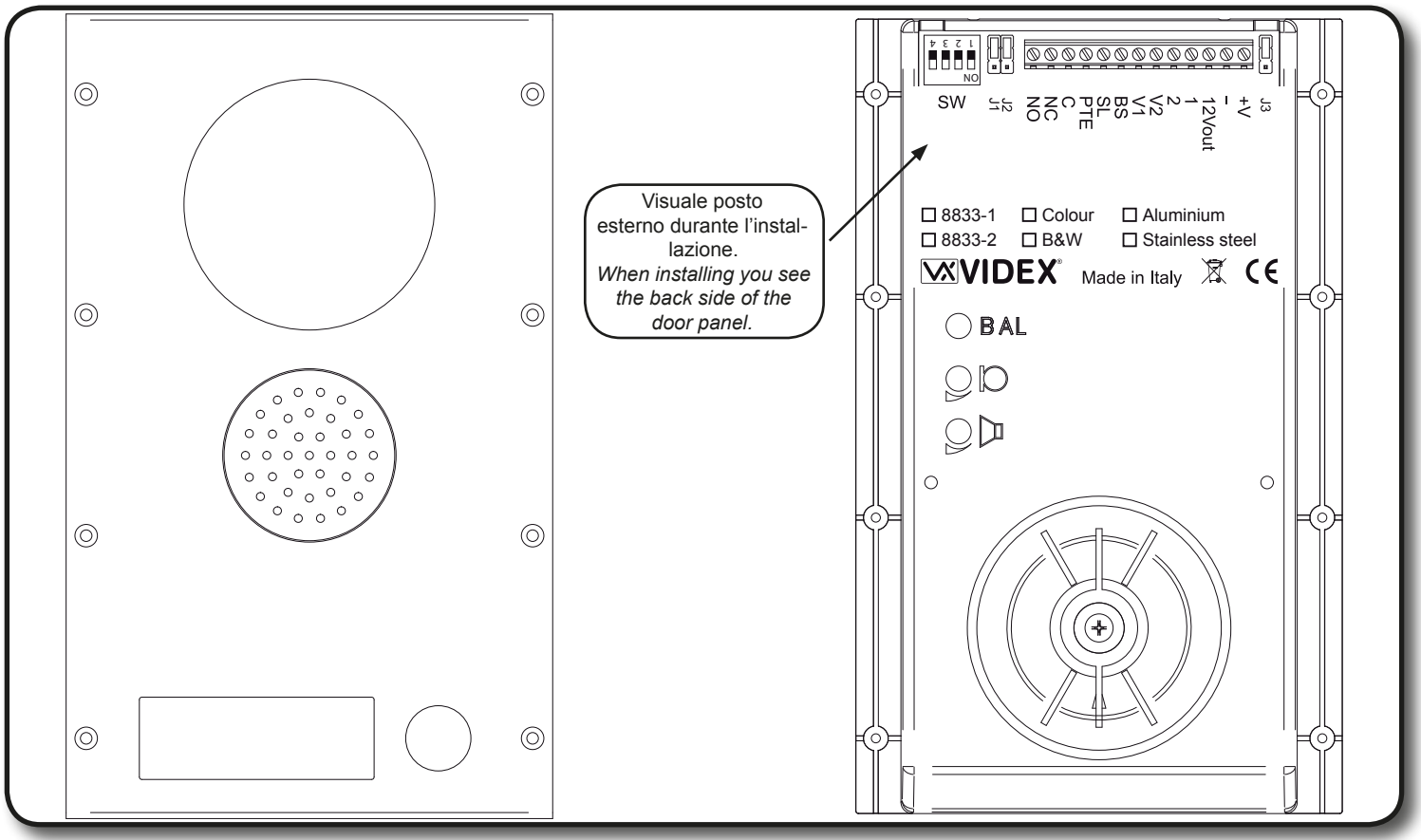

Controlli (volume microfono e speaker)		***Controls (speaker & microphone volume)***
Trimmer di regolazione del volume dello speaker. Ruotare in senso orario per aumentare o antiorario per diminuire.		*Trimmer to adjust the speaker volume. Rotate clockwise to increase or anticlockwise to decrease.*
Trimmer di regolazione del volume del microfono. Ruotare in senso orario per aumentare o antiorario per diminuire.		*Trimmer to adjust the microphone volume. Rotate clockwise to increase or anticlockwise to decrease.*

Impostazioni (Dip-switch e Jumper)		***Settings (dip-switch & Jumpers)***
DIP-SWITCH a 4 VIE		***4 WAY DIP-SWITCH***
I primi 2 switch permettono di configurare l'indirizzo del posto esterno: l'indirizzo è necessario per l'auto-accensione selettiva in caso di 2 o più posti esterni		*First two switches are used to set the speaker unit address: the speaker unit address is required for camera recall operation on 2 or more entrance systems.*
Switch 1,2 Indirizzo Unità OFF OFF 1 ON OFF 2 OFF ON 3 ON ON 4	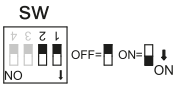	***Switches 1,2 Unit Address*** *OFF OFF 1* *ON OFF 2* *OFF ON 3* *ON ON 4*
Switch 3 Tempo di Conversazione OFF 60 secondi ON 120 secondi	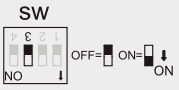	***Switch 3 Conversation Time*** *OFF 60 seconds* *ON 120 seconds*
Switch 4 Tempo d'apertura porta (J2 posizione "L") OFF 2 secondi ON 6 secondi	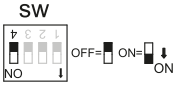	***Switch 4 Door opening time (J2 = "L" position)*** *OFF 2 seconds* *ON 6 seconds*
Jumper J1, J2, J3		***Jumpers J1, J2, J3***
Volume tono di conferma chiamata = Alto	*J1 =* 	***Reassurance tone volume = High***
Volume tono di conferma chiamata = Basso	*J1 =* 	***Reassurance tone volume = Low***
Funzionamento relè apri-porta = Scarica Capacitiva	*J2 =* 	***Door open relay operating mode = Capacitor discharge***
Funzionamento relè apri-porta = Contatti puliti	*J2 =* 	***Door open relay operating mode = Dry Contacts***
Solo per Art.8833-2, funzionamento pulsanti di chiamata = chiamate distinte per ciascun pulsante	*J3 =* 	***Only for Art.8833-2, call buttons operating mode = each button calls a different videophone***
Solo per Art.8833-2, funzionamento pulsanti di chiamata = entrambi i pulsanti chiamano lo sesso videocitofono	*J3 =* 	***Only for Art.8833-2, call buttons operating mode = both buttons call the same videophone***
Quando la modalità è impostata su "scarica capacitiva", un terminale della serratura va collegato a massa, mentre l'altro va collegato al morsetto "NO" che fornisce una tensione temporanea al ricevimento del comando d'apertura porta. Nella modalità contatti puliti, al ricevimento del comando d'apertura porta il contatto "NO" chiude verso "C".		*When the door open relay operating mode is set to "capacitor discharge", one terminal of the electric lock must be connected to ground while the second must be connected to "NO" terminal. The "NO" terminal will supply a temporary voltage when the speaker unit receives the door open command. In "dry contacts" mode the "NO" terminal is internally linked to "C" terminal when the speaker unit receive the door open command.*

Segnali (Morsettiera)		*Signals (Terminals)*
Relè apri-porta contatto normalmente aperto	**NO**	*Door open relay normally open contact*
Relè apri-porta contatto normalmente chiuso	**NC**	*Door open relay normally closed contact*
Relè apri-porta contatto comune	**C**	*Door open relay common contact*
Ingresso attivo basso di comando diretto per il relè apri-porta	**PTE**	*Active low input to control directly the door open relay*
Uscita segnale per attivazione relè scambio video (attivo basso con chiamata in corso)	**SL**	*Active low output to enable the enslavement relay for video signal exchange (active with a call in progress)*
Ingresso/Uscita segnale di linea occupata (12Vcirca in stand-by, 0V circa con chiamata in corso)	**BS**	*Input/Output busy signal (about 12V in stand-by, about 0V with a call in progress)*
Uscita segnale video bilanciato sinc.+	**V2**	*Balanced video signal sync.+*
Uscita segnale video bilanciato sinc.-	**V1**	*Balanced video signal sync.-*
Uscita fonia dal microfono del portiere elettrico (12V circa in stand-by, 3V circa in conversazione)	**2**	*Speech line output from the microphone (about 12V in stand-by, about 3V with a conversation in progress)*
Ingresso fonia verso l'altoparlante del portiele elettrico e segnale dati (12V circa in stand-by, 5V circa in conversazione)	**1**	*Speech line input toward the loudspeaker and data signal (about 12V in stand-by, about 5V with a conversation in progress)*
Uscita 12Vdc. 0,3A max. per alimentazione accessori	**12Vout**	*12Vdc. 0,3A max. output to supply accessiories*
Alimentazione riferimento di massa	**-**	*Power input ground*
Ingresso d'alimentazione 16÷20Vdc	**+V**	*Power input 16÷20Vdc*

Installazione Posto Esterno

Posizione per il posto esterno (Fig.1)
Scegliere una posizione per il posto esterno tale che i raggi solari o altre fonti luminose di forte intensità, non colpiscano direttamente l'obiettivo della telecamera. Far eseguire i collegamenti necessari secondo gli schemi proposti, impiegando delle apposite canalizzazioni separate dagli impianti ad alto voltaggio. Per il montaggio da incasso, si consiglia di murare la scatola (1) all'altezza mostrata in Fig.1 (bordo superiore della scatola da incasso a 165-170 cm da terra).

Montaggio da incasso (Fig.2)
- Murare la scatola da incasso (1) lasciando dal bordo superiore a terra, 165-170cm come mostrato in figura 4.
- Accertarsi che i fori di fissaggio presenti nella scatola da incasso siano ben puliti (in caso contrario provvedere alla loro pulizia).
- Montare sulla scatola da incasso il tettuccio antipioggia (2) utilizzando le 4 viti in dotazione (3) come mostrato in figura 5.
- Inserire la cerniera (4) del gruppo "supporto unità di ripresa" (8) nell'apposita sede della scatola da incasso e fissarla tramite le 2 viti in dotazione (5).
- Collaudare e testare l'impianto prima di completare il montaggio del posto esterno.
- Ruotare il supporto (8) verso l'alto e fissarlo alla scatola da incasso utilizzando la vite (9), l'anello distanziale (10) e la chiave a brucola (11). Ricoprire la sede della vite con il coperchio (12) in dotazione.

***IMPORTANTE!**
Applicare del silicone sulla superficie posteriore del tettuccio, prima di fissarlo alla scatola da incasso, per sigillare la scatola contro eventuali infiltrazioni d'acqua.

Montaggio da Superficie (Fig.3)
- Installare a filo muro, alle quote mostrate in (Fig.1 di Pagina 4), la scatola di protezione (1) utilizzando le quattro viti ad espansione (3).
- Fissare la cerniera (4) del gruppo "supporto-unità di ripresa" (8), utilizzando le viti (5).
- Passare al collaudo e test dell'impianto prima di completare il montaggio del posto esterno.
- Ruotare il supporto (8) verso l'alto e fissarlo alla scatola, utilizzando la vite (9), l'anello distanziale (10) e la chiave a brucola (11). Ricoprire la sede della vite con il coperchio in plastica (12) in dotazione.

Door Station Mounting

Door Station location (Fig.1)
Choose the location for fixing the outdoor station ensuring that no sunlight or other bright light is allowed to shine directly into the camera lens. Make all connections following provided diagrams; prepare ducts separate from other electrical lines. For flush mounting, set the back box (1) at 165-170 cm from ground level as shown in Fig.1.

Flush mounting (Fig.2)
- *Flush the back box (1) into the wall at 165-170 cm from ground level (Fig.1).*
- *If necessary clean and tidy the fixing holes for module support and other various holes.*
- *Fix the rainshield (2) by using the four screws provided (3).*
- *Insert the hinge (4) of the front support (8) into the back box and fix it by using the two screws provided (5).*
- *Test the system and then complete the outdoor station mounting.*
- *Rotate the support (8) and fix it to the back box with the screw (9), the plastic spacer (10) and the alan key provided (11). Mask the screw by using the plastic cover (12) provided.*

****IMPORTANT!***
Note: to avoid water infiltrations apply silicon sealing to the back surface of the rainshield then fix it to the back box by using the four screws provided.

Surface mounting (Fig.3)
- *Fix surface box (1) to the wall at 165-170 cm from ground level (Fig.1 on Page 4) by using the four expansion type screws (3) provided.*
- *Fix hinge (4) of the front support (8) using the two screws provided (5).*
- *Test the system and then complete the outdoor station mounting.*
- *Rotate the support (8) and fix it to the back box with the screw (9), the plastic spacer (10) and the alan key provided (11). Mask the screw by using the plastic cover (12) provided.*

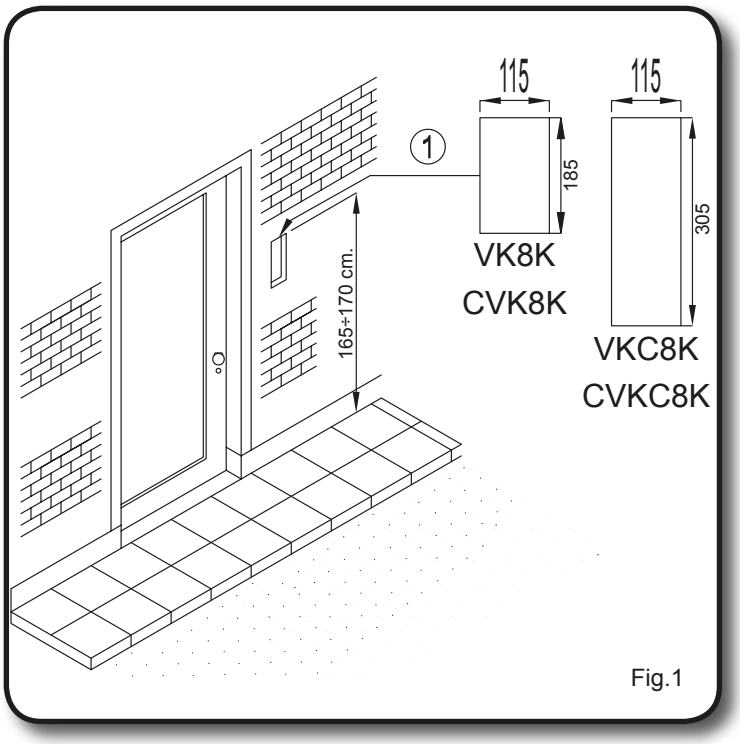

Fig.1

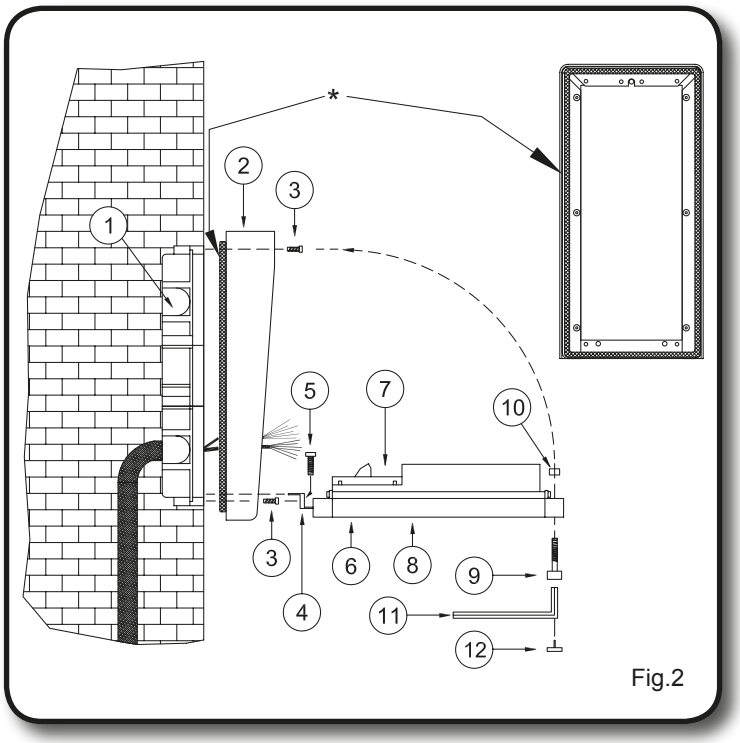

Fig.2

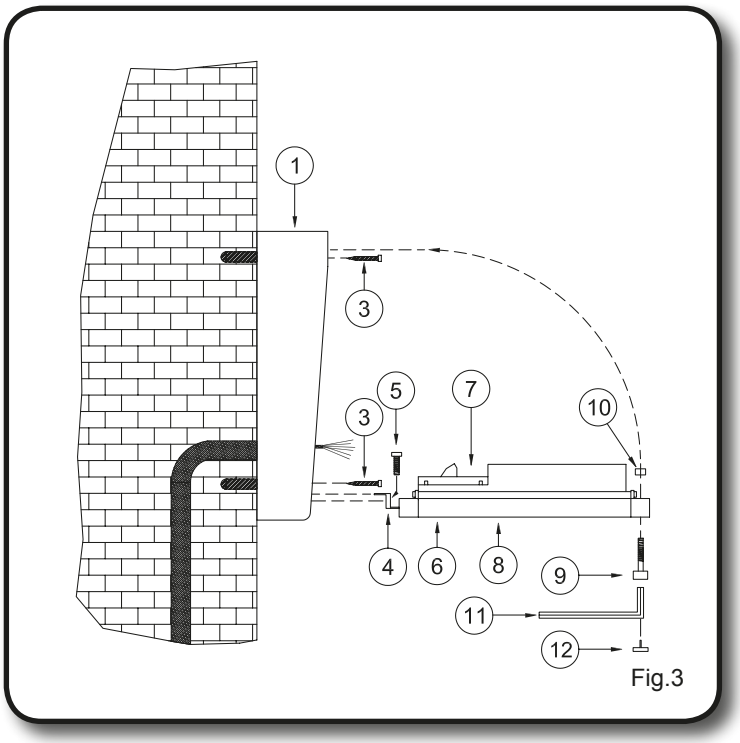

Fig.3

SEZIONE FILI

Per le connessioni Video e quelle audio suggeriamo di utilizzare delle coppie di fili intrecciati: una coppia per la linea video (morsetti "4" e "5", segnali "V1" e "V2") ed una coppia per quella audio (morsetti "1" e "2", segnali "1" e "2").

Dal trasformatore al videocitofono max 20 mt.:
2 fili da 1 mm2

Dal videocitofono al posto esterno:

per VK8K, VKC8K
fino a 50m : tutti i fili da 0.35 mm2.
da 50 a 100m : fili + e - da 0.75 mm2; tutti gli altri da 0.5 mm2.
da 100 a 200m : fili + e - da 1.5 mm2; tutti gli altri da 0.75 mm2.

per il CVK8K
fino a 50m : fili + e - da 0.5 mm2; tutti gli altri 0.35 mm2.
da 50 a 100m : fili + e - da 1 mm2; tutti gli altri 0.5 mm2.
da 100 a 200m : fili + e - da 2 mm2; tutti gli altri 0.75 mm2.

RICERCA GUASTI

In caso di malfunzionamenti effettuare i seguenti controlli preliminari:
- Verificare che i conduttori siano collegati in accordo a quanto indicato nello schema d'istallazione e che questi siano saldamente serrati nei morsetti (videocitofono, portiere elettrico o alimentatore);
- Verificare che sia presente la tensione di rete tra i morsetti 230Vac (o 127Vac) e 0 del trasformatore di alimentazione Art.850K;
- Verificare la presenza della tensione "24Vac" in uscita dal trasformatore Art.850K. L'eventuale assenza di tensione può essere causata dall'interruzione del fusibile da 1,6A, in tal caso togliere la tensione di rete, accertarsi che non vi siano sovraccarichi o cortocircuiti e sostituire il fusibile con uno uguale o equivalente;
- Verificare che la tensione fra i morsetti "+" e "-" del portiere elettrico sia compresa tra 16 e 20Vdc;

Se il problema non è tra quelli sopra indicati, consultare la seguente tabella.

Sintomo	Causa	Soluzione
L'Art.8833 (posto esterno) non riesce a far squillare l'interno (il LED campana si accende per circa 2 secondi):	• Errato collegamento dei fili tra l'Art.8833 e l'Art.3356, verificare in particolare il filo audio/dati "1". • Sezione dei fili inadeguata. • L'indirizzo programmato sul dip-switch dell'Art.3356 non è corretto.	• Verificare la connessione dei 6 fili comuni e rimuovere eventuali cortocircuiti. • Aumentare la sezione dei fili o raddoppiarla utilizzandone altri disponibili. • Verificare l'indirizzo del videocitofono.
La chiamata dal posto esterno funziona correttamente, ma alla risposta cade la comunicazione:	• Sezione dei fili inadeguata.	• Aumentare la sezione dei fili o raddoppiarla utilizzandone altri disponibili.
Durante la conversazione non è possibile aprire la porta:	• Sezione dei fili inadeguata.	• Aumentare la sezione dei fili o raddoppiarla utilizzandone altri disponibili.
Durante la conversazione non si riesce ad aprire la porta, ma il LED chiave dell'Art.8833 si accende:	• Ponticello mobile J2 in posizione errata. • Fili della serratura collegati in maniera errata. • Tipologia della serratura non adatta.	• Verificare sull'Art.8833 la posizione del ponticello J2. • Verificare il collegamento dei fili. • Verificare che la tipologia di alimentazione della serratura (ac o dc) corrisponda all'impostazione di J2.
La fonia va dal posto esterno verso l'interno ma non viceversa:	• Filo "2" interrotto o in corto circuito.	• Controllare il collegamento del filo "2".
Volume audio di conversazione non adeguato:	• Trimmer di regolazione volume dell'Art.8833 impostati in modo non appropriato.	• Regolare opportunamente i trimmer fino a raggiungere il livello di volume desiderato.
Rumore di fondo durante la conversazione:	• I 6 fili comuni sono stati canalizzati insieme a cavi di rete a 230 o 380Vac. • I fili di alimentazione 24Vac del videocitofono Art.3356 sono stati canalizzati insieme ai 6 fili comuni per un tratto troppo lungo.	• Isolare i 6 fili comuni da cavi di rete o altri cavi ad alta tensione. • Canalizzare i fili d'alimentazione del videocitofono separatamente dai 6 fili comuni o insieme per un tratto più breve.
Non funziona il servizio di "auto-accensione":	• Premuto il tasto "auto-accensione" per un numero di volte diverso dall'ID del posto esterno da accendere.	• Verificare il valore dell'ID del posto esterno (1..4) e premere il pulsante di "auto-accensione" tante volte quant'è il valore dell'ID.
Non funziona la chiamata intercomunicante:	• Premuto il tasto "chiave" per un numero di volte diverso dall'indirizzo del videocitofono da chiamare.	• Verificare la corretta impostazione degli indirizzi dei videocitofoni.
L'immagine mostrata dal monitor del videocitofono è distorta o riflessa:	• Segnali V1 e V2 non connessi, scambiati o in corto circuito. • Gli switch del dip-switch a 2 vie dell'ultimo videocitofono non sono entrambi ad ON. • Se presente l'Art.316, linee passanti V1 e V2 non chiuse.	• Verificare continuità ed isolamento dei fili V1,V2 • Mettere ad on entrambi gli switch. • Chiudere le linee passanti V1,V2 verso massa con le resistenze fornite a corredo
Non funziona la chiamata di piano:	• Connessione errata o pulsante difettoso.	• Controllare la connessione o sostituire il pulsante.

SECTION OF WIRES

Video connections and Audio connections must be wired in twisted pair : pair the video lines (terminals "4" and "5" signals "V1" and "V2"), pair the audio lines (terminals "1" and "2" signals "1" and "2").

Between transformer and videophone 20 mt max:
2 wires 1 mm2 .

Between videophone and outdoor station:

For VK8K, VKC8K
up to 50 mt : all wires 0.35 mm2.
from 50 to 100 mt : wires + and – 0.75 mm2; other wires 0.5 mm2.
from 100 to 200 mt : wires + and – 1.5 mm2; other wires 0.75 mm2

For CVK8K
up to 50 mt : wires + and – 0.5 mm2; other cables 0.35 mm2.
from 50 to 100 mt : wires + and – 1 mm2; other cables 0.5 mm2.
from 100to 200 mt : wires + and – 2 mm2; other cables 0.75 mm2.

TROUBLESHOOTING GUIDE

In case of system failure, try the following as preliminary checks:
- *Check that the cables are connected as shown in the installation diagram and that the cables are firmly fixed into the relevant terminals;*
- *Check that the mains voltage is available on terminals 230Vac (or 127Vac) and 0 of the power transformer Art.850K;*
- *Check the 24Vac voltage output of the power transformer Art.850K. If this voltage is not available it could be the 1,6A fuse, in this case remove the mains voltage, remove possible short-circuits or overload sources then replace the fuse with an equal or equivalent one.*
- *Check that the voltage between the terminals "+" and "-" of the speaker unit is between 16 and 20Vdc.*

If the problem is not listed above, try the tests the following table.

Symptom	*Cause*	*Solution*
The Art.8833 (door station) is not able to call the extension (the bell LED is switched on for 2 seconds):	• *Wrong connection between Art.8833 and 3356.* • *Cable size too small.* • *Programmed videophone address incorrect.*	• *Check the 6 common wire connections especially wire "1" (speech line/data).* • *Increase cable size or double up using two wires for each signal.* • *Check videophone address on dip-switches.*
External call works but when answered the communication fails:	• *Cable size too small.*	• *Increase cable size or double section using two wires for each signal.*
During the conversation it is not possible to open the door:	• *Cable size too small.*	• *Increase cable size or double section using two wires for each signal.*
During the conversation it is not possible to open the door but the key LED (Art.8833) switches on for the programmed time:	• *Incorrect position of J2 jumper.* • *Electric lock wires unconnected or in short.* • *Wrong electric lock type.*	• *Check J2 position on the Art.8833.* • *Check wires connection.* • *Check that the electric lock type (ac or dc) is suitable for the J2 position chosen.*
Speech only from outside to inside:	• *Wire "2" broken or in short.*	• *Check connection of wire "2".*
Low volume of speech:	• *Volume trimmers of Art.8833 require adjustment.*	• *Adjust the trimmers until the required volume is reached.*
Noise over the speech line during the conversation:	• *The 6 common wires cabled together with 230 or 380Vac power lines.* • *The 6 common wires cabled together with 24Vac videophone power supply wires.*	• *Separate the 6 common wires from the high voltages cables.* • *Separate the 6 common wires from the two 24Vac wires or cable them together only for a short distance.*
Camera recall service does not work:	• *Camera recall button pressed for a number of times different from the ID of the door station to be switched on.*	• *Check the ID (1..4) of the door station to be recalled and press the camera recall button as many time as the ID value.*
Intercommunicating call does not work:	• *"Key" button pressed for a number of times different from the videophone address value.*	• *Check the address of the videophone you are calling and try again.*
The video shown on the monitor is of a bad quality and the image is distorted or double	• *V1,V2 signals unconnected, exchanged or put in short.* • *The switches of the two way dip-switch are not both in ON position.* • *V1,V2 of the last Art.316 (if present) not closed with 75 Ohm resistor.*	• *Check that the wires are not broken and isolated.* • *Set both switches in ON position.* • *Close through V1,V2 of the Art.316 toward the ground with provided resistors.*
Local call does not work:	• *Wrong connection or call button broken.*	• *Check connection or replace the button.*

Collegamento alla Rete Elettrica, Installazione dell'Alimentatore

La realizzazione dell'impianto deve essere eseguita nel rispetto delle vigenti normative nazionali, in particolare si raccomanda di:

- Collegare l'impianto alla rete elettrica tramite un dispositivo di interruzione omnipolare che abbia una distanza di separazione del contatto di almeno 3mm per ciascun polo e che sia in grado di disconnettere tutti i poli simultaneamente;
- Il dispositivo di interruzione omnipolare deve essere posizionato in un luogo tale da consentirne un facile accesso in caso di necessità.

INSTALLAZIONE DELL'ALIMENTATORE

- Rimuovere i coperchi copri-morsetti svitando le relative viti e tirandoli verso l'alto;
- Fissare l'alimentatore su barra DIN o direttamente a parete utilizzando le viti ed i relativi tasselli ad espansione forniti a corredo;
- Togliere la tensione di rete tramite il dispositivo sopra indicato ed eseguire le connessioni come previsto dagli schemi proposti (la connessione verso la rete va effettuata in base alla tensione disponibile 127 o 230Vac).
- Verificare che non vi siano errori di connessione e che i fili siano ben serrati nei morsetti;
- Inserire a scatto i coperchi copri-morsetti e fissarli tramite le relative viti;
- Eseguiti tutti i collegamenti, dare tensione all'impianto.

Connection to Mains, Power Supply Mounting Instructions

The system must be installed according to national rules in force, in particular we recommend to:

- *Connect the system to the mains through an all-pole circuit breaker which shall have contact separation of at least 3mm in each pole and shall disconnect all poles simultaneously;*
- *The all-pole circuit breaker shall be placed for easy access and the switch shall remain readily operable.*

POWER SUPPLY INSTALLATION

- *Remove the terminal side covers by unscrewing the retaining screws;*
- *Fix the power supply to a DIN bar or directly to the wall using two expansion type screws;*
- *Switch off the mains using the circuit breaker mentioned above and then make the connections as shown on the installation diagrams;*
- *Check the connections and secure the wires into the terminals;*
- *Replace the terminal covers and fix them using the relevant screws;*
- *When all connections are made, restore the mains.*

Schemi d'Installazione

Note e Suggerimenti

- Tutti gli schemi, anche se non espressamente indicato, si riferiscono alle versioni da incasso o superficie, bianco e nero o colori dei relativi kit.
- Le connessioni tratteggiate si riferiscono a collegamenti facoltativi ("Local bell", "Push to exit" e "Door monitor").
- Alcuni schemi mostrano indicazioni per il collegamento di serrature 12Vdc: tali indicazioni sono da ritenersi valide per ogni schema del presente manuale.
- Ogni volta che viene cambiata un'impostazione di un videocitofono (indirizzo, interno o numero di squilli), lo stesso deve essere disconnesso quindi riconnesso dopo qualche secondo alla relativa scheda di connessione affinché il cambiamento venga riconosciuto.
- Questi schemi sono da ritenersi validi per impianti a colori o bianco e nero con posti esterni da incasso o superficie.

Installation Diagrams

Notes & Suggestions

- *All diagrams refer to all kits versions: flush or surface, colour or black & white.*
- *Dashed connections refer to optional connections ("Local bell", "Push to exit" & "Door monitor").*
- *Some diagrams show how to connect a 12Vdc electric lock: these directions are suitable for all diagrams in this manual.*
- *Each time a setting is changed on a videophone (address, extension, number of rings etc.), the videophone must be disconnected from the relevant connection board then after a few seconds reconnected again to allow the recognizing of the new setting.*
- *All diagrams shown are valid for B&W or colour systems with surface or flush mount door station.*

Declinazione di Responsabilità

Il presente manuale è stato redatto e rivisto con cura. Le istruzioni e le descrizioni in esso contenute si riferiscono ai componenti VIDEX e sono corrette al momento della stampa. I componenti VIDEX ed i manuali suc-cessivi sono tuttavia soggetti a modifiche senza preavviso. VIDEX Elec-tronics S.p.A. non risponde dei danni provocati direttamente o indiretta-mente da errori, omissioni o discrepanze tra i componenti VIDEX ed il manuale.

Decletion of Responsibility

This manual has been written and revised carefully. The instructions and the descriptions which are included in it are referred to VIDEX parts and are correct at the time of print. However, subsequent VIDEX parts and manuals, can be subject to changes without notice. VIDEX Electronics S.p.A. cannot be held responsible for damages caused directly or indirectly by errors, omissions or discrepancies between the VIDEX parts and the Manual.

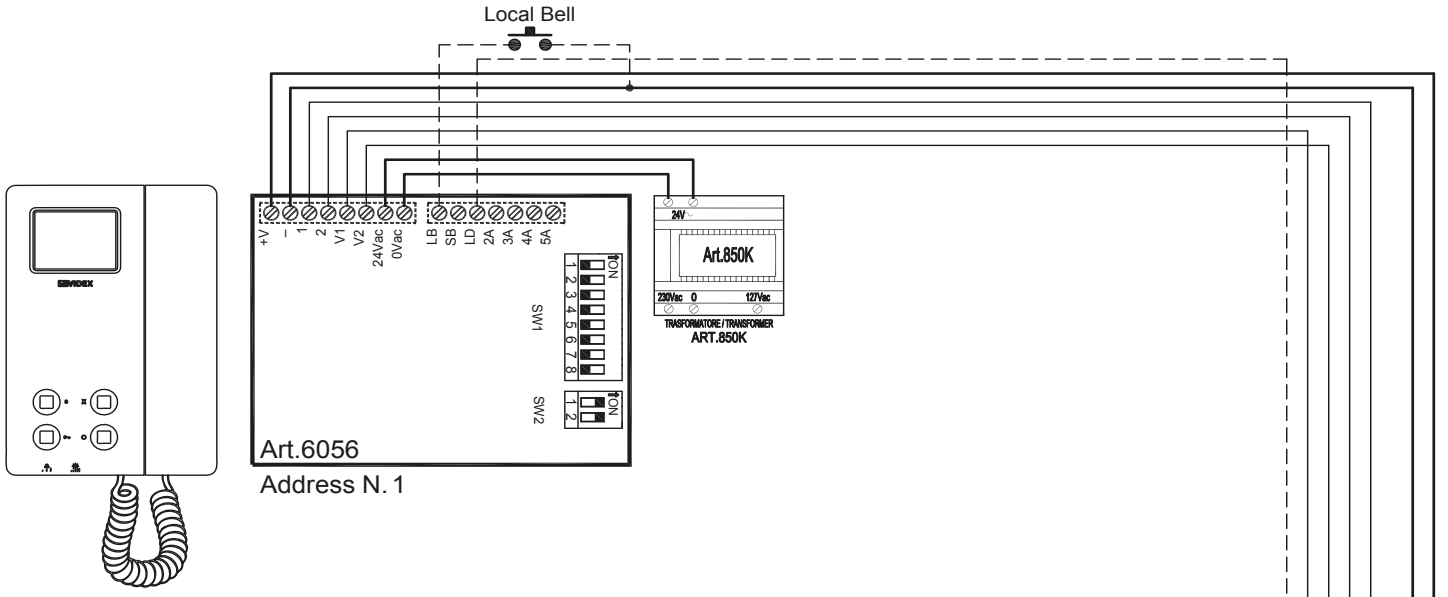

In caso di modifica alle impostazioni dei dip switch del videocitofono o del posto esterno, togliere temporaneamente l'alimentazione di rete.

In order to make the system recognize any modification of the videophone's and outdoor station's dip-switch setting, temporarily disconnect the system from the mains and reconnect

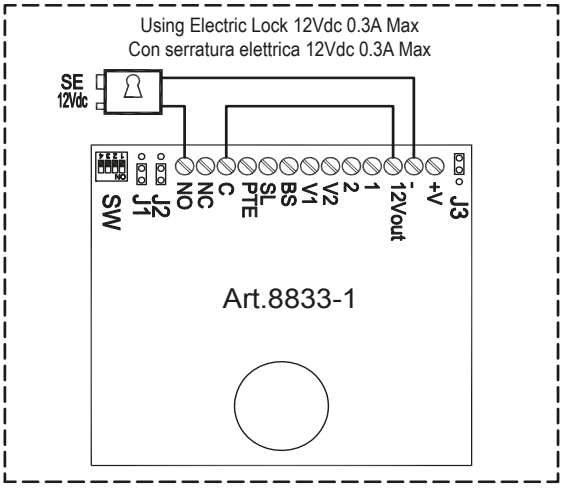

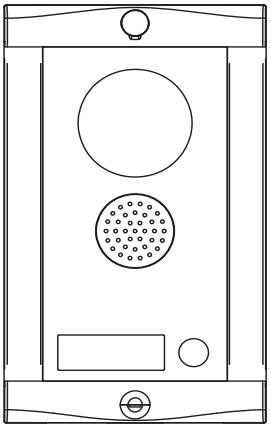

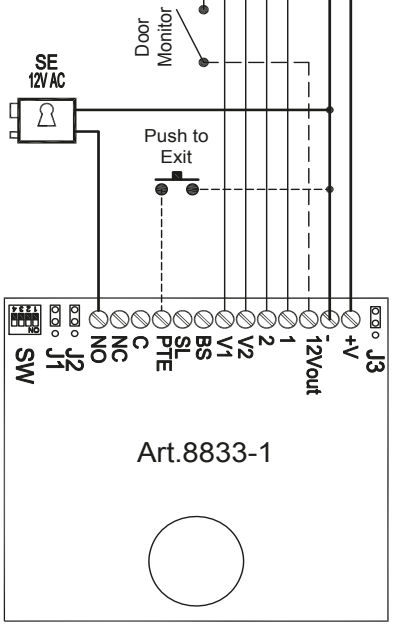

Title: CVK8K/6000, CVK8K-S/6000		Data creazione: 06/03/2013	Foglio 1 / 1
Titolo: —		Data modifica: 12/03/2013	
Videx Electronics S.p.A. Via del Lavoro 1, 63020 Monte Giberto (AP) Phone: +39 0734 631669 - Fax +39 0734 631669 www.videx.it - info@videx.it	Notes: — Note: —	Autore: Marco Rongoni	
		Cod.File: cvk8k-6k-001.dwg	

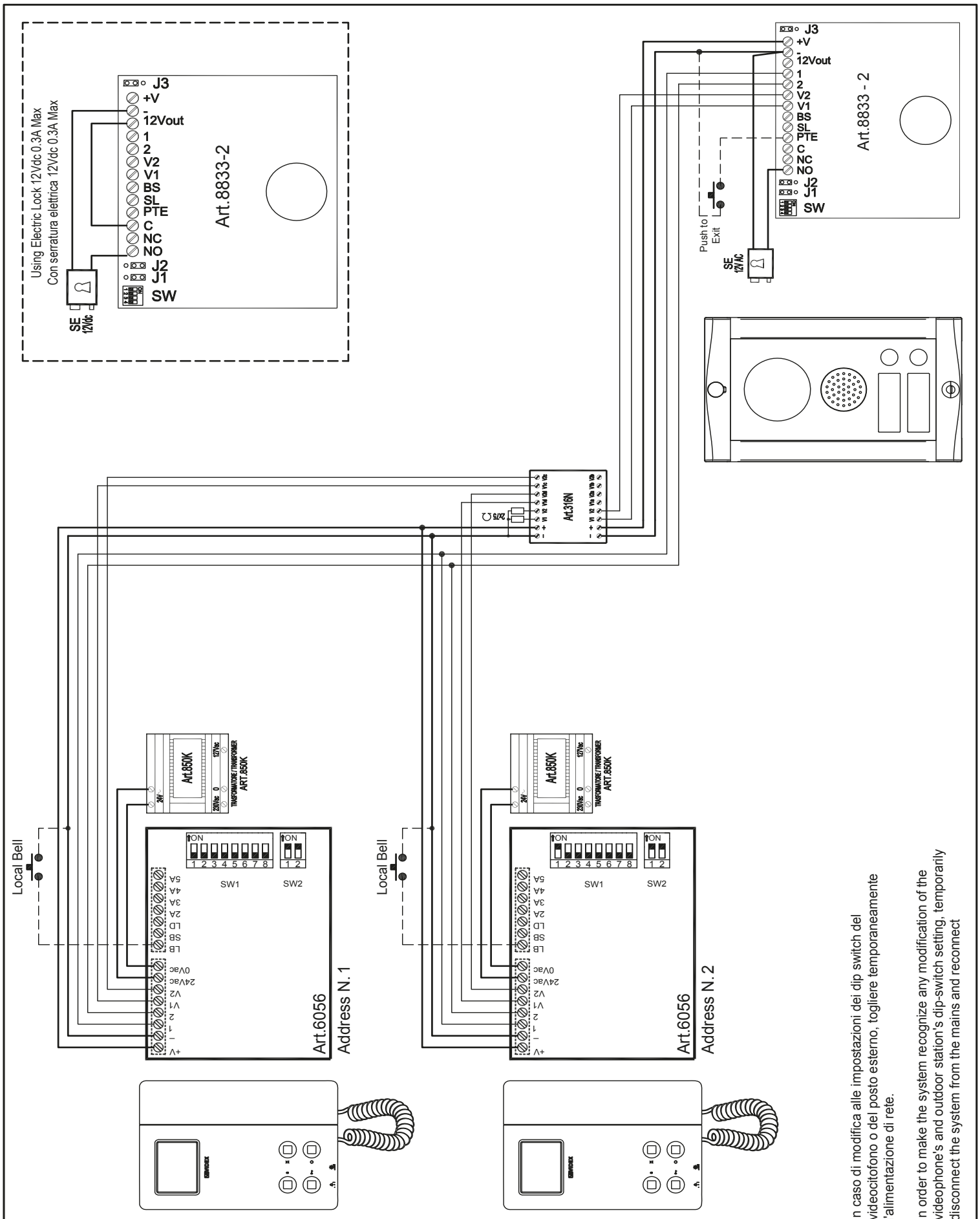

Title: CVK4K-2/6000, CVK4K-2S/6000		Data creazione: 06/03/2013	Foglio 1 / 1
Titolo: CVK4K-2/6000, CVK4K-2S/6000		Data modifica: 12/03/2013	
Videx Electronics S.p.A. Via del Lavoro 1, 63846 Monte Giberto (FM) Phone: +39 0734 631669 - Fax +39 0734 631669 www.videx.it - info@videx.it	Notes: — Note: —	Autore: Marco Rongoni	
		Cod.File: cvk8k-6k-002.dwg	

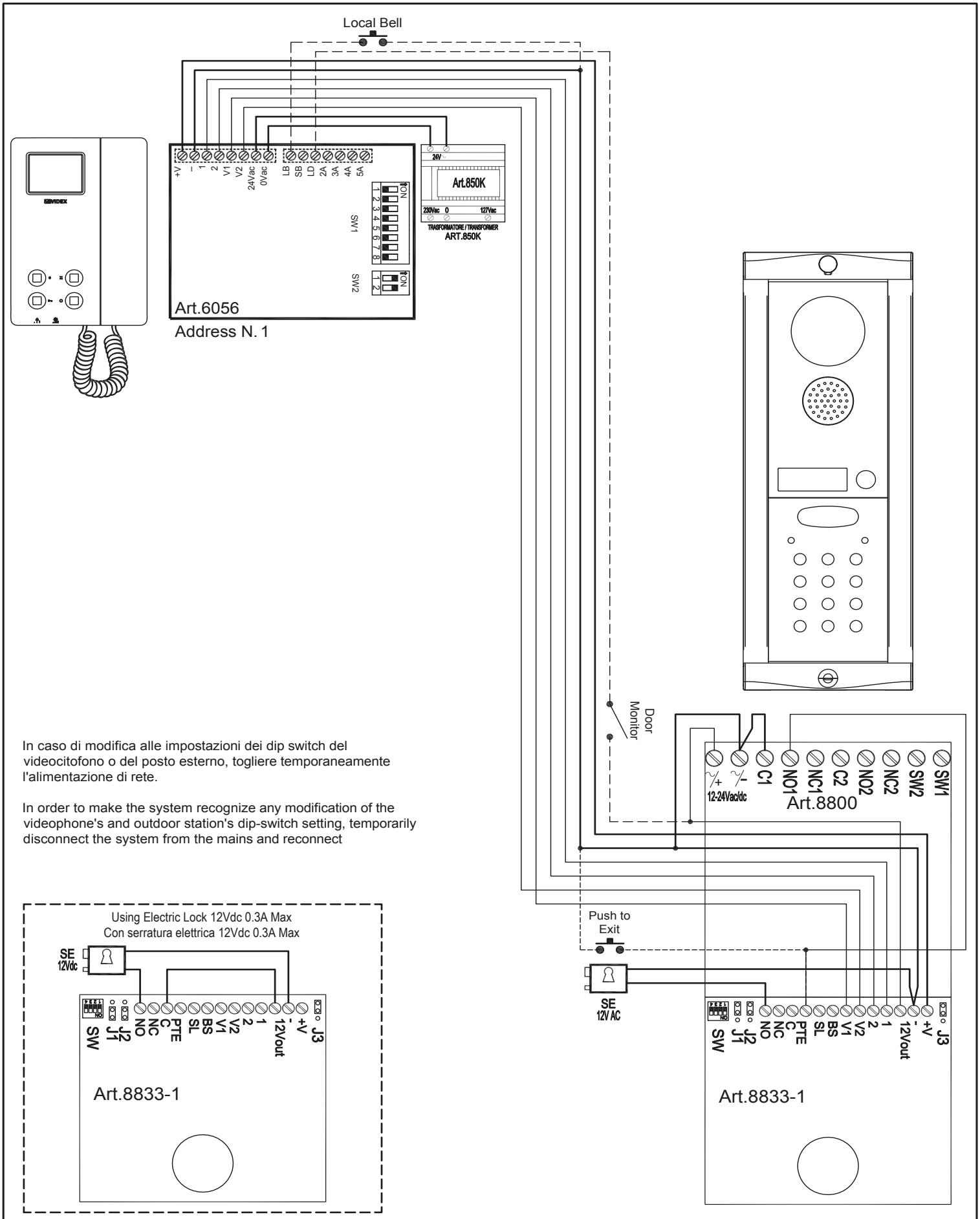

In caso di modifica alle impostazioni dei dip switch del videocitofono o del posto esterno, togliere temporaneamente l'alimentazione di rete.

In order to make the system recognize any modification of the videophone's and outdoor station's dip-switch setting, temporarily disconnect the system from the mains and reconnect

Title: CVK8K/6000, CVK8K-S/6000	Data creazione: 06/03/2013	Foglio 1 / 1
Titolo: —	Data modifica: 12/03/2013	
Videx Electronics S.p.A. Via del Lavoro 1, 63846 Monte Giberto (FM) Phone: +39 0734 631669 - Fax +39 0734 631669 www.videx.it - info@videx.it	Notes: —	Autore: Marco Rongoni
	Note: —	Cod.File: CVK8K-36H-003

In caso di modifica alle impostazioni dei dip switch del videocitofono o del posto esterno, togliere temporaneamente l'alimentazione di rete.

In order to make the system recognize any modification of the videophone's and outdoor station's dip-switch setting, temporarily disconnect the system from the mains and reconnect

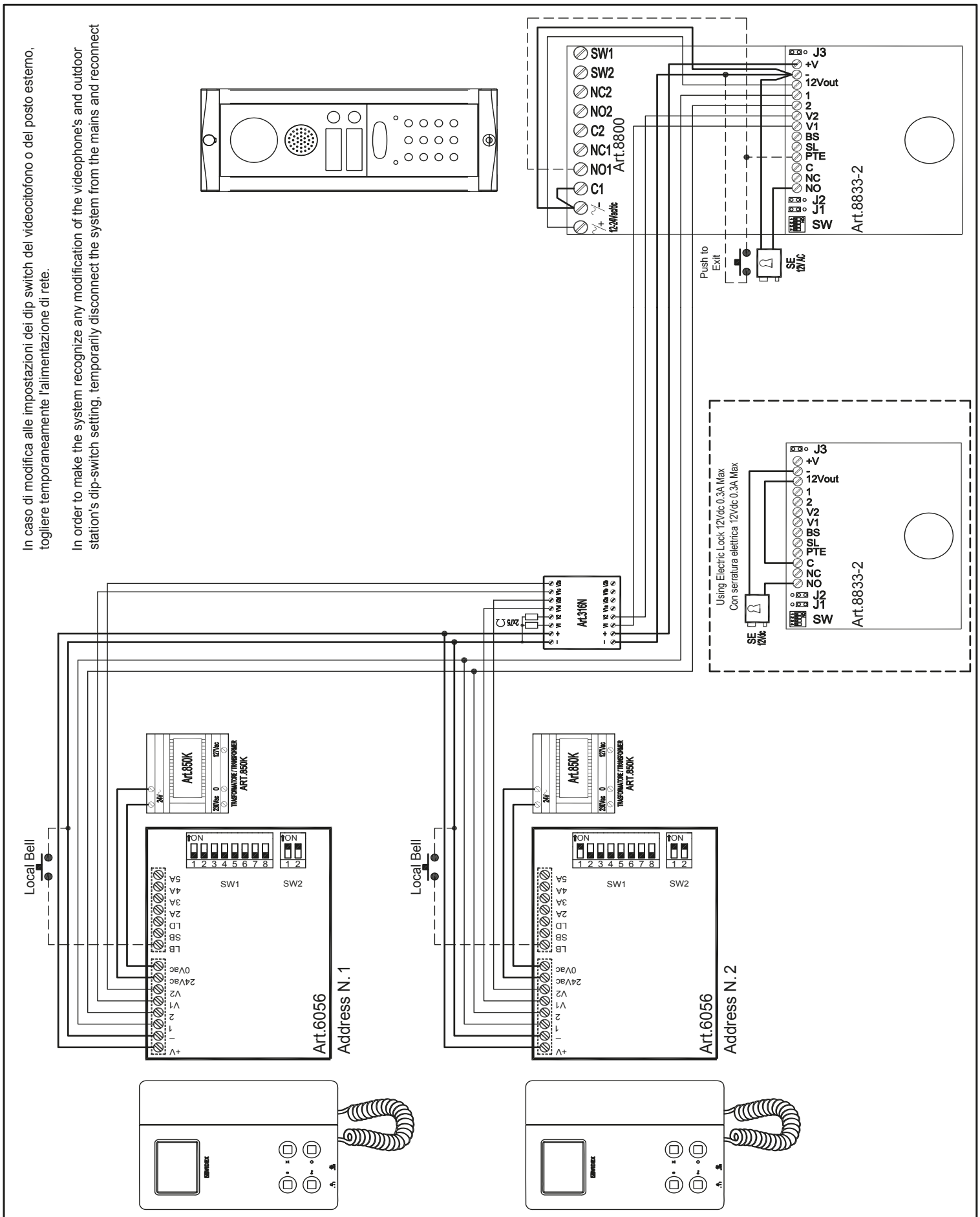

Title: CVKC4K-2/6000, CVKC4K-2S/6000		Data creazione: 06/03/2013	Foglio 1 / 1
Titolo: CVKC4K-2/6000, CVKC4K-2S/6000		Data modifica: 12/03/2013	
Videx Electronics S.p.A. Via del Lavoro 1, 63846 Monte Giberto (FM) Phone: +39 0734 631669 - Fax +39 0734 631669 www.videx.it - info@videx.it	Notes: — Note: —	Autore: Marco Rongoni	Cod.File: cvk8k-6k-004.dwg

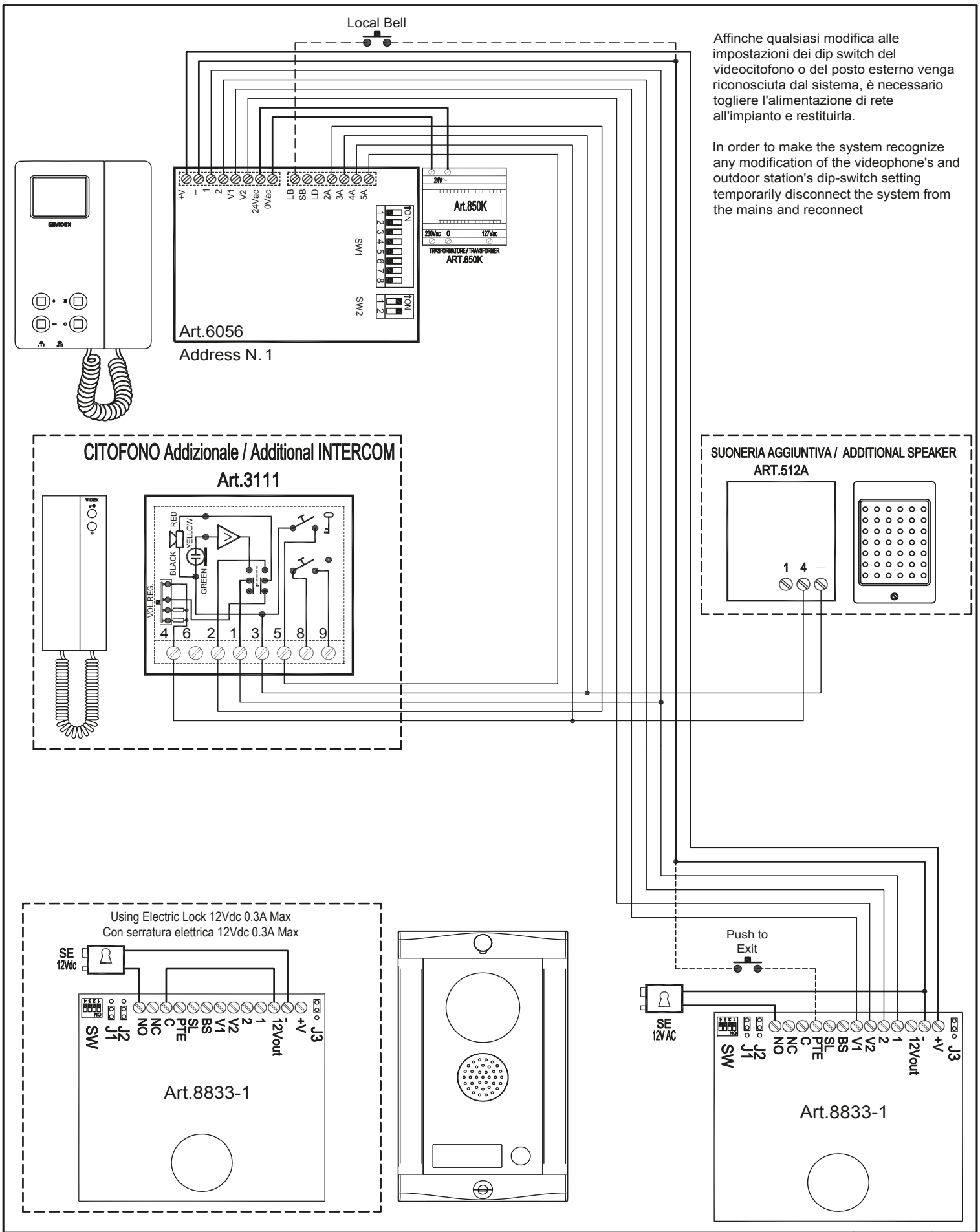

Affinche qualsiasi modifica alle impostazioni dei dip switch del videocitofono o del posto esterno venga riconosciuta dal sistema, è necessario togliere l'alimentazione di rete all'impianto e restituirla.

In order to make the system recognize any modification of the videophone's and outdoor station's dip-switch setting temporarily disconnect the system from the mains and reconnect

Title: CVK4K/6000, CVK4K-S/6000 plus Additional handset and additional speaker.	Data creazione: 06/03/2013	Foglio 1 / 1
Titolo: —	Data modifica: 12/03/2013	
Videx Electronics S.p.A. Via del Lavoro 1, 63846 Monte Giberto (FM) Phone: +39 0734 631669 - Fax +39 0734 631669 www.videx.it - info@videx.it	Notes: —	Autore: Marco Rongoni
	Note: —	Cod.File: spcvk8k-6k-001.dwg

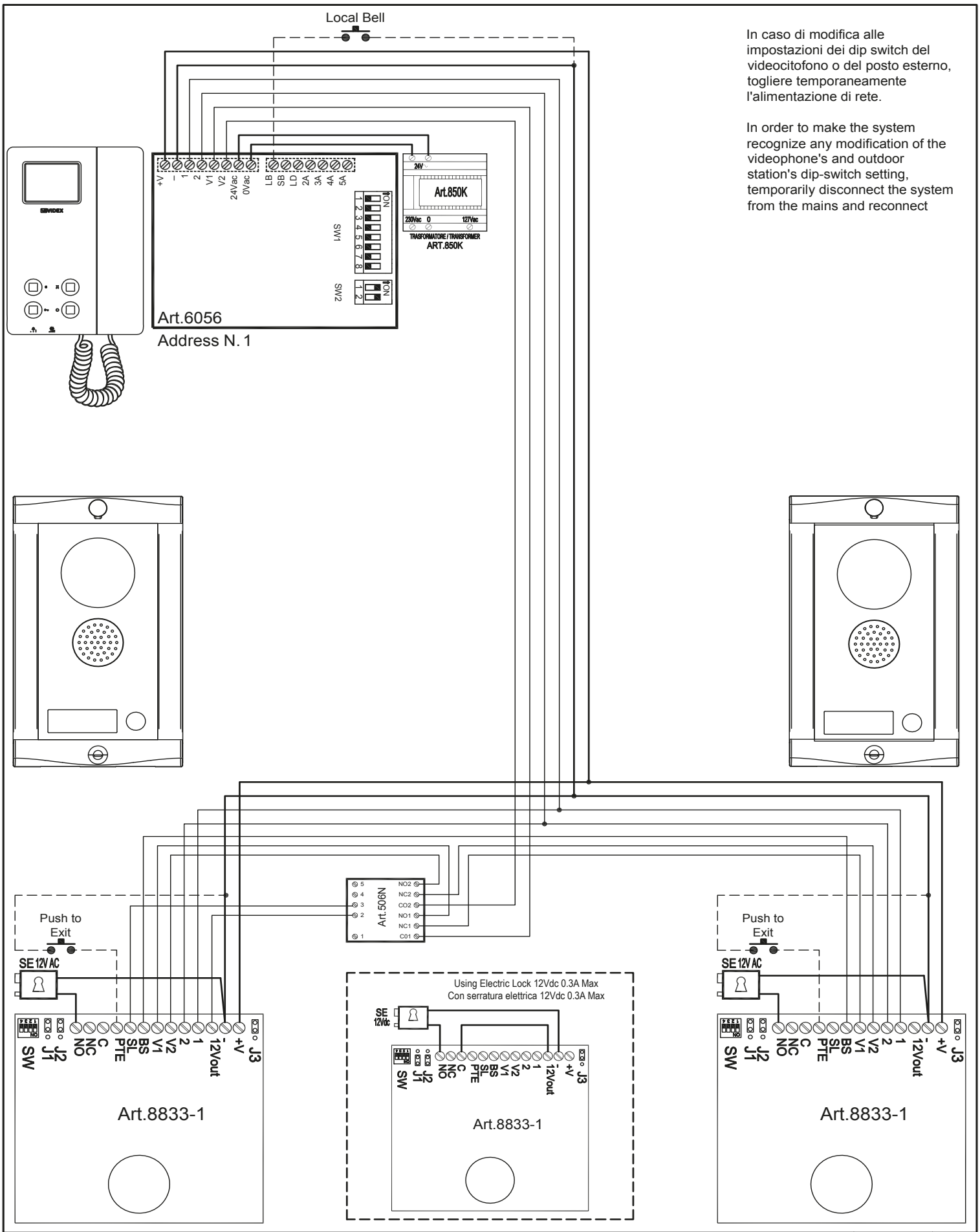

In caso di modifica alle impostazioni dei dip switch del videocitofono o del posto esterno, togliere temporaneamente l'alimentazione di rete.

In order to make the system recognize any modification of the videophone's and outdoor station's dip-switch setting, temporarily disconnect the system from the mains and reconnect

Title: CVK8K/6000, CVK8K-S/6000 with second door panel for two entrances system	Data creazione: 06/03/2013	Foglio 1 / 1
Titolo: —	Data modifica: 12/03/2013	
Videx Electronics S.p.A. Via del Lavoro 1, 63846 Monte Giberto (FM) Phone: +39 0734 631669 - Fax +39 0734 631669 www.videx.it - info@videx.it	Notes: —	Autore: Marco Rongoni
	Note: —	Cod.File: spcvk8k-6k-002.dwg

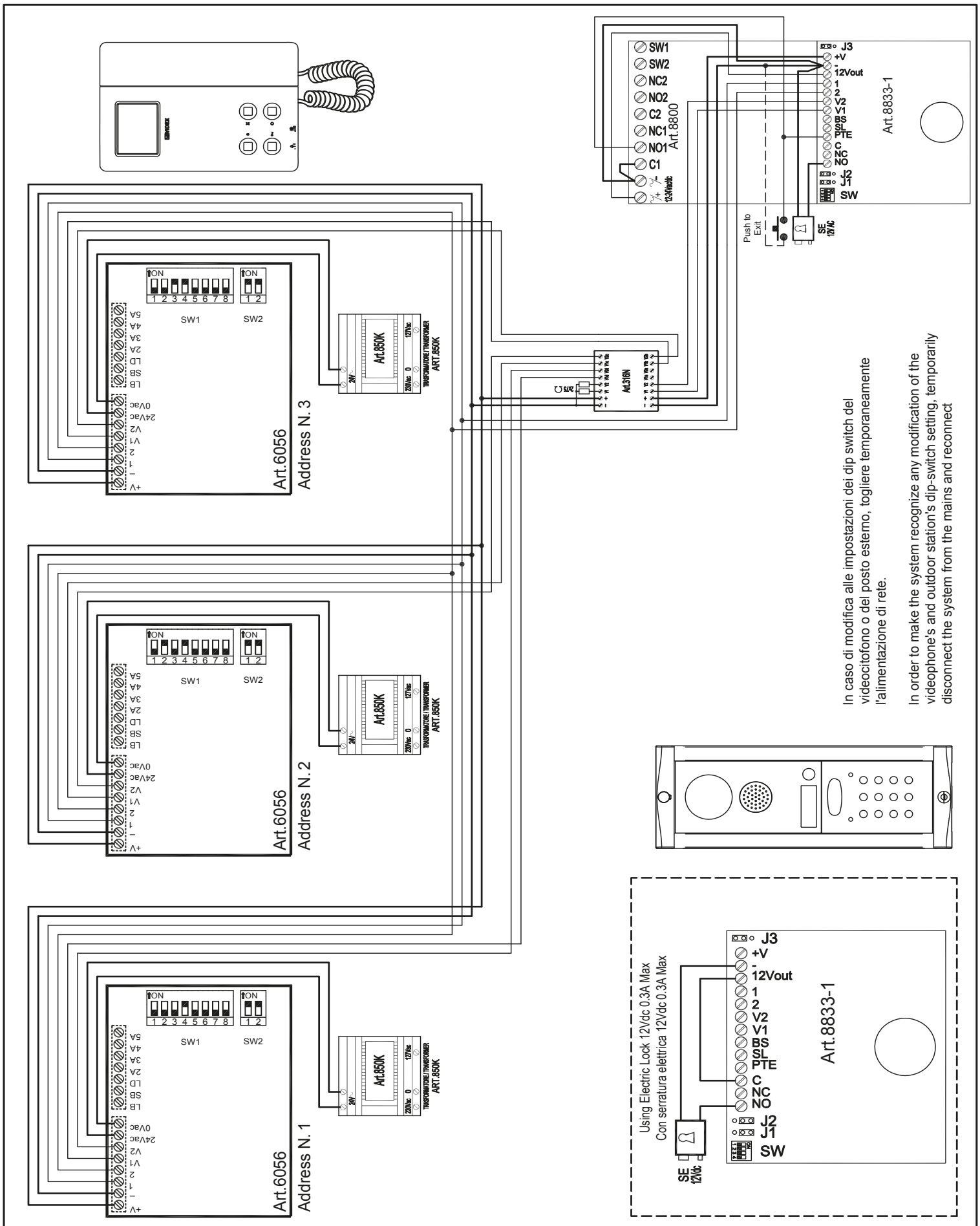

Title: CVKC4K/6000, CVKC4K-S/6000 + 2 additional videophones & Codelock unit Art.8800		Data creazione: 06/03/2013	Foglio 1 / 1
Titolo: —		Data modifica: 12/03/2013	
Videx Electronics S.p.A. Via del Lavoro 1, 63846 Monte Giberto (FM) Phone: +39 0734 631669 - Fax +39 0734 631689 www.videx.it - info@videx.it	Notes: Flat address of all videophones is the same while videophone address is different for each videophone Note: —	Autore: Marco Rongoni	
		Cod.File: spcvk8k-6k-003.dwg	

Note

Notes

Factory - Office
VIDEX ELECTRONICS S.p.A. Via del lavoro,1 63846 MONTEGIBERTO (FM) - ITALY
Phone: (+39) 0734 - 631669 Fax: (+39) 0734 - 632475 www.videx.it e-mail: info@videx.it

Main UK office
VIDEX SECURITY LTD
1 Osprey
Trinity Park Trinity Way
London E4 8TD
Phone: +44 (0)870 3001240
Fax: +44 (0)208 - 5235825
www.videx-security.com
e-mail: info@videx-security.com

Northern UK office
VIDEX SECURITY LTD
Unit 4-7
Chillingham Industrial Estate
Chapman Street
NEWCASTLE UPON TYNE
NE6 2XX
Tech Line: 0191 2243174
Fax: 0191 2241559

Danish office
VIDEX DANMARK
Hammershusgade 15
DK - 2100 Copenhagen
Phone: +45 39 29 80 00
Fax: +45 39 27 77 75
www.videx.dk

Greece office
VIDEX HELLAS Electronics
48 Filolaou Str.
11633 Athens
Phone: +30 210 - 7521028/7521998
Fax: +30 210 - 7560712
www.videx.gr
e-mail: videx@videx.gr

Cod.66250855 - 28/03/13